PLACE THE EDGE AGAINST THE WALL / COLOQUE EL BORDE CONTRA LA PARED / PLACEZ LE BORD CONTRE LE MUR

TOTO®

TEMPLATE / PLANTILLA / GABARIT

LF930WCPN (LT930 + F930WCPN)
LF930.4WCPN (LT930.4 + F930WCPN)
LF930.8WCPN (LT930.8 + F930WCPN)

CENTER LINE
CENTRO DE LÍNEA
CENTRE DE LIGNE

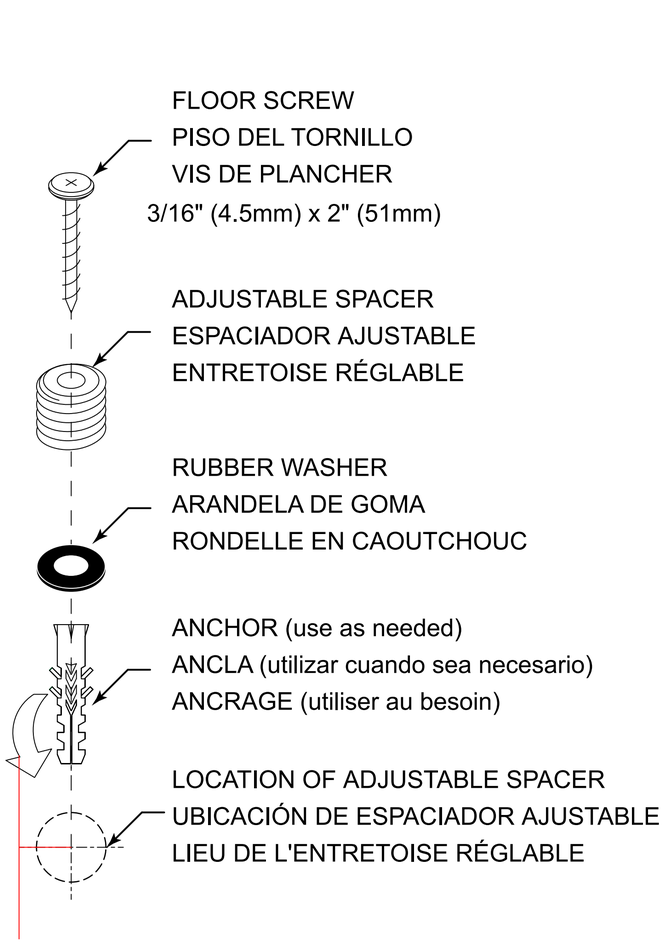

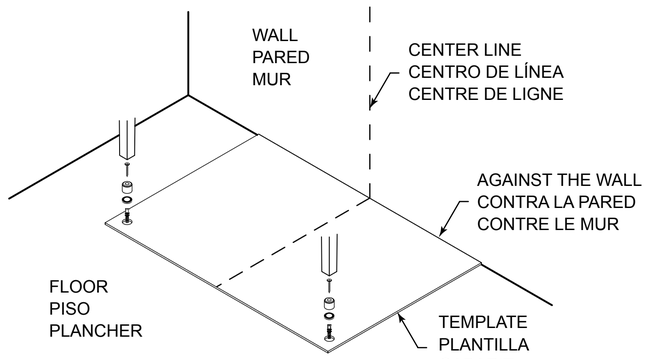

Place the template on the floor and align the center line along the center line of the lavatory.
Mark and install the adjustable spacer using the provided mounting hardware.

Coloque la plantilla en el suelo y alinear la línea central a lo largo de la línea central del baño.
Marca e instalar el espaciador ajustable utilizando el hardware de montaje provistos.

Placer le gabarit sur le plancher et aligner l'axe le long de la ligne centrale du lavabo.
Marquer et installer l'entretoise réglable en utilisant le matériel de montage fourni.

FINISHED INSTALLATION
INSTALACIÓN TERMINADA
INSTALLATION FINI

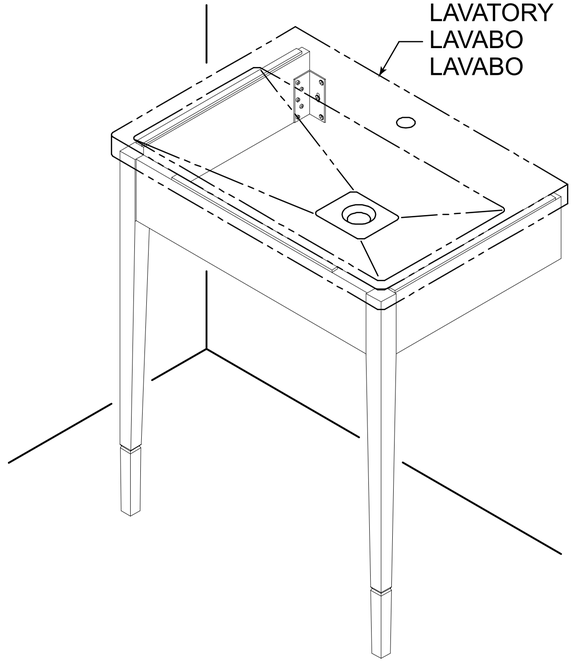

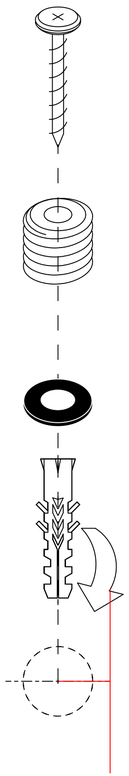

P/N: 0GU120-1
Rev. 08/2011