Installation and Owner's Manual
Manual de Instrucciones y del Propietario
Manuel d'Installation et d'Utilisation
Manual de Instalação e do Proprietário

TOTO

EcoPower Flush Valve for Toilet
Válvula de descarga EcoPower para inodoro
Valve de chasse EcoPower pour toilette
Válvula de descarga EcoPower para vaso sanitário

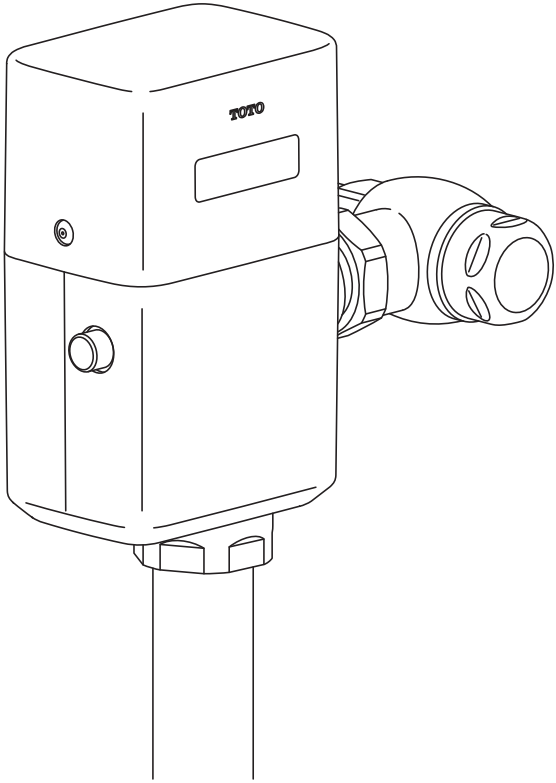

Warranty Registration and Inquiry
For product warranty registration, TOTO U.S.A. Inc. recommends online warranty registration. Please visit our web site http://www.totousa.com.If you have questions regarding warranty policy or coverage, please contact TOTO U.S.A. Inc., Customer Service Department, 1155 Southern Road, Morrow, GA 30260 (888) 295-8134 or (678) 466-1300 when calling from outside of U.S.A.

ENGLISH

TABLE OF CONTENTS

Thanks for Choosing TOTO! 2
Included Parts 2
Common Tools Needed 3
Initializing the Ecopower product....3
Features 3
Specifications 4
Technical Information 5
Warnings 5
Before Installation....6
Installation Procedure....7
Test Run 10
Note to the Installer 10
Periodic Maintenance....10
Care & Cleaning 10
Using the Flush Valve 11
Troubleshooting....12
Warranty 17
Rough-In Dimensions....66
Reclaimed Water Specifications....67

THANKS FOR CHOOSING TOTO!

The mission of TOTO is to provide the world with healthy, hygienic and more comfortable lifestyles. We design every product with the balance of form and function as a guiding principle. Congratulations on your choice.

INCLUDED PARTS

Check to make sure you have all these parts from the package*:

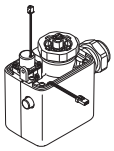

Valve body assembly

Back-up Battery Pack

Screws

Hex wrench

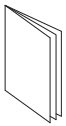

Installation and Owner's Manual

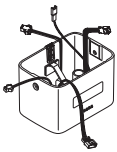

Top cover assembly

Flush valve Notice label

For TET1UB(X)i32, TET1LB(X)i32, TET6LBi32, TET1GBi32, TET6GBi32, TET6UBi32

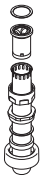

Vacuum breaker tube (with spud joint)

Control stop

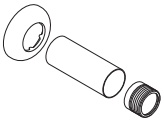

Sweat solder kit (Escutcheon, covering tube, Adapter)

*Appearance of some components may vary depending on the model.

COMMON TOOLS NEEDED

Adjustable wrench

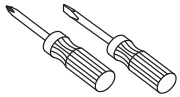

Screwdrivers (Phillips and Flat head)

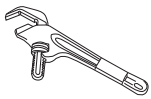

Offset pipe wrench

ENGLISH

INITIALIZING THE ECOPOWER PRODUCT

Thank you for choosing the latest innovation in low power consumption EcoPower products. Please note below the duration of time required to initialize the electronics.

It will take approximately 5 minutes after connecting the battery for the electronics to initialize.
This delay is a normal part of startup.
After approximately 30 seconds, the sensor LED will start flashing in 4 second intervals until the initialization is complete.

FEATURES

Fully Automatic and Hygienic

The EcoPower Flush Valve uses an infrared sensor to detect the user using and departing the fixture, to provide an automatic flush of the fixture after 3 seconds. No manual operation is required, improving the experience of use and hygiene of the fixture.

Courtesy Flush

When the fixture is not used for 24 hours the protection timer commands the system to flush in order to maintain the trap seal.

Manual Functionality

For maintenance and emergency use, the EcoPower Flush Valve is equipped with a manual flushing button.

Green Features

Conserves Power

The flushing of the fixture activates a hydropower generator which generates electric power for the next flush. (See About TOTO's Hydropower Generator, page 5)

Conserves Water

The EcoPower Flush Valve offers consecutive flush prevention to save water. After a flush, the valve will not automatically flush again for 30 seconds.

TOTO EcoPower Flush Valve are designed to work for 10 years, under normal conditions, with no minimum daily usage required.

ENGLISH

SPECIFICATIONS

Figure		Toilet		
		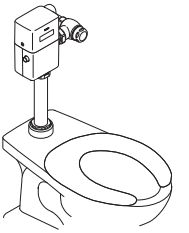		
Model Number		TET1GBi TET6GBi	TET1LBi TET1LBXi TET6LBi	TET1UBi TET1UBXi TET6UBi
Rated Flush Volume		1.6 G (6 L)	1.28 G (4.8 L)	1 G (3.8 L)
IoT Capability		IoT-Enabled		
Toilet		Flush Valve type bowl		
Control stop inlet		1" NPT		
Flush Valve inlet		1-1/4" NPSM		
Flush Valve outlet		1-1/2" NPSM		
Supply water pressure	Min (Flowing)	15 psi (103 kPa)	25 psi (173 kPa)	
	Max* (Static)	125 psi (862 kPa)	125 psi (862 kPa)	
Shutoff pressure		7 psi (48 kPa)		
Dimension of cover		7-1/4" (H) x 4-9/16" (W) x 3-3/16" (D) < 185 mm (H) x 116 mm (W) x 82 mm (D) >		
Detection range from the front		Within 39-3/8" (1000 mm)		
Detection time		6 seconds		
Delayed flush		3 seconds		
Trap seal protection		Automatic flush every 24 hours of non-use		
Ambient temperature		32-104 ˚F (0-40 ˚C)		
Water temperature		34-104 ˚F (1-40 ˚C)		

NOTE: The type of fixture determines the minimum pressure required for the valve. Consult fixture manufacturer for the pressure requirement. TET6LBi, TET6GBi and TET6UBi require 24" OR LONGER vacuum breakers. The valve will not have the proper detection range if you use a shorter vacuum breaker.

* Water pressures over 80 psi are not recommended for most plumbing fixtures.

TECHNICAL INFORMATION

About TOTO's Hydropowered Generator

The flow of water causes the turbine in the power generator to rotate. This process generates electric power and enables the automatic Flush Valve to operate. See ill. 1 below.

TET1GBi
TET6GBi
TET1LB(X)i
TET6LBi
TET6UBi
TET1UB(X)i

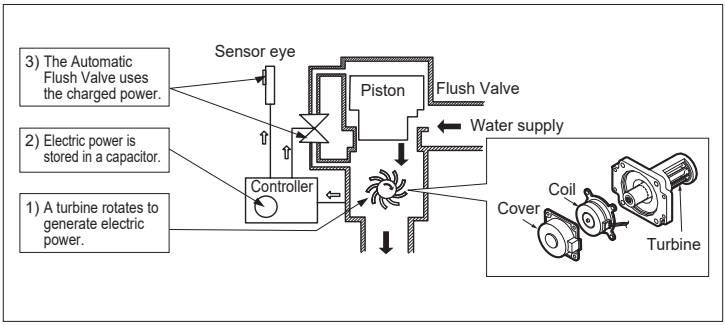

ill. 1 Hydropowered Generator

WARNINGS

Please read and adhere to these notes. Failure to do so could result in personal injury and/or property damage.

- Never splash water or any other liquid on the product. Do not use pressure washer. The product is an electric appliance. Risk of product malfunction.
- Do not strike or kick the EcoPower Flush Valve. Risk of product malfunction or water leakage.
- Do not use the EcoPower Flush Valve at temperatures exceeding what local codes or product specification allow. Risk of product malfunction.
- Do not place an item in a room with high humidity such as shower area or sauna. Risk of product malfunction.
- Never attempt to disassemble, reassemble, repair or modify the EcoPower Flush Valve unless you are a professional. Risk of product malfunction and electric shock.
- Do not use standard vacuum breaker or control stop with reclaimed water flush valve.
- Do not use petroleum based products or pipe sealants, doing so could damage product and cause water damage.
- Use appropriate protective equipment such as gloves during installation or maintenance.
- Do not neglect Periodic Maintenance. Refer to the Periodic Maintenance section of the instruction manual.

ENGLISH

BEFORE INSTALLATION

IMPORTANT: Plumbing installation must be in accordance with applicable codes and regulations. Water supply lines must be sized to provide an adequate volume of water for each fixture. Flush all waterlines prior to operation.

- Toilet and urinal Flush Valves are not interchangeable, check the model number on the label to make sure you have the correct type. Toilet Flush Valve model numbers begin with 'TET' and Urinal Flush Valve model numbers begin with 'TEU'.
- Prior to installing your Flush Valve, install the items listed below:
  Toilet bowl fixture
  Drain line
  Water supply line

  The supply piping to these devices must be securely anchored to the building structure to prevent the installed device moving during use. Prevent marring to the exposed surface during installation.
  IMPORTANT: Purge all air from the supply lines before connecting flush valve to the bowl. Trapped air in supply lines may crack the china.

  Except for TET6GBi,TET6UBi andTET6LBi, install the Flush Valve so the control stop is no less than 11-1/8" (282 mm) above the top of the bowl. For TET6GBi,TET6UBi and TET6LBi, install the Flush Valve such the control stop is 27" (685.8 mm) above the bowl. see local codes for special requirements.
- Avoid damaging the surface of the infrared sensor while unpacking.
- The toilet Flush Valve may not function if toilet seat or lid cover are left upright and block the sensor.
- For Reclaimed Water Flush Valve:
  Only use reclaimed water angle stop and vacuum breaker.
- For IoT installation, provide at least 13/16" (20mm) clearance between the back of the flush valve and the wall.
- The detection range of the infrared sensor is shown on p.16.
- To prevent valve malfunction, do not install a handrail or any other object within the detection range of the sensor. Do not install the Flush Valve where sensor faces a mirror, stainless steel wall, other highly reflective surfaces or another infrared sensor.

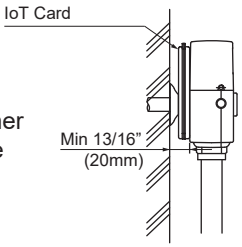

INSTALLATION PROCEDURE

NOTE: For retrofit installation, remove the old Flush Valve after shutting off the control stop.

NOTE: For reclaimed water, do not use standard vacuum breaker or control stop.

NOTE: Do not use petroleum based products or pipe sealants.

ENGLISH

1. Install the control stop using an appropriate size escutcheon and a sweat solder adapter kit, if applicable.

   Thread sealing compounds should be used on male NPT threads only.

   The distance from center of the control stop to center of the toilet should fall within 4-1/4" to 5-1/4" (107 mm to 133 mm).

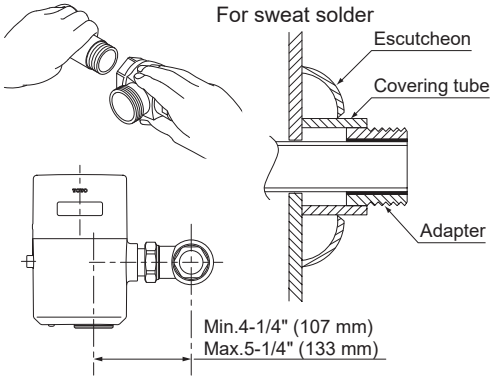

For use with a left water supply, attach the sensor top cover in the opposite direction so that the sensor will be at the front.

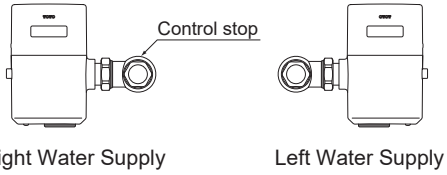

2. Determine the length of vacuum breaker tube to join the Flush Valve and fixture spud. If required, cut the vacuum breaker tube to the proper length.

3. Assemble the spud nut assembly to the fixture spud. Hand tighten spud nut to fixture.

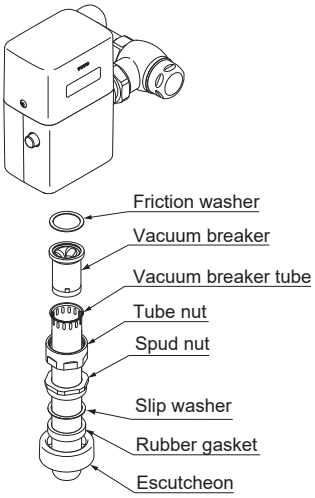

INSTALLATION PROCEDURE

4. Prior to inserting the Flush Valve tailpiece into the control stop, make sure that the o-ring is in the groove at the end of the tailpiece, the locking nut and the snap ring are located as shown.
5. Connect the Flush Valve with the control stop and the vacuum breaker tube. Exercise care not to damage the o-ring when inserting the tailpiece into the control stop. If lubrication is needed, wetting the o-ring with water is sufficient.
6. Align the Flush Valve and securely tighten fixture spud nut, vacuum breaker tube nut and locking nut with a wrench.

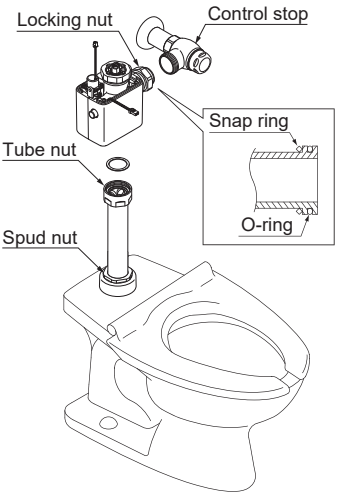

7. Connect the battery cable with that of the controller and set the battery at the proper position.

NOTE: It will take 5 minutes after connecting the battery for the electronics to initialize.
After approximately 30 seconds, the sensor LED will flash in 4 second intervals until the initialization completes.

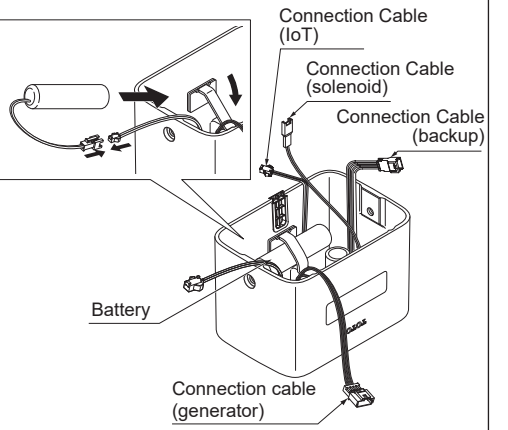

8. Connect the cables of the solenoid valve and generator with those of controller.

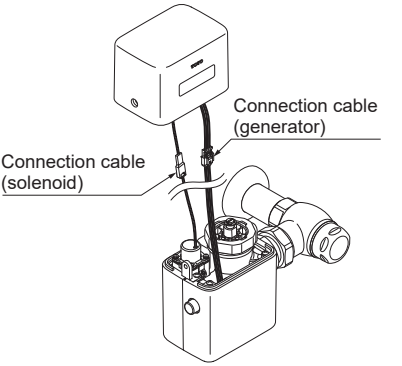

INSTALLATION PROCEDURE

9. Fasten the sensor top cover to body assembly with the supplied screws and hex wrench.

Protect the wire connections inside the top cover.

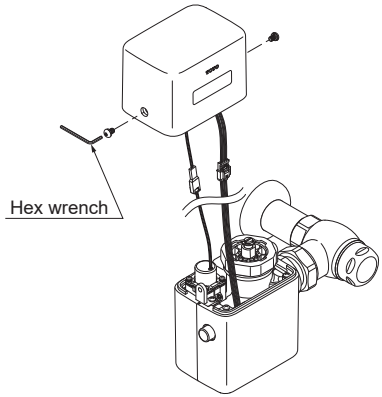

10. Before the supply water is turned on, be sure all water leaks are eliminated by tightening all the pipe connections.

NOTE: If for any reason it becomes necessary to remove the control stop, make sure the water is shut off at the main supply valve.

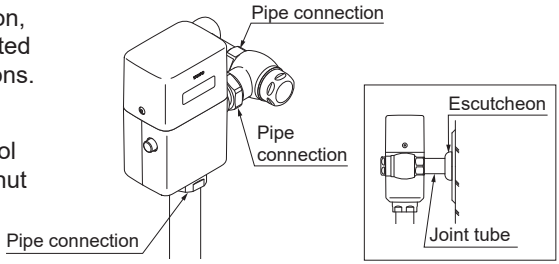

The Flush Valves are preset for fixture volume as marked on the valve carton. The valve does not require adjustment for variation in water pressure within its operating range.

11. To set the Flush Valve for proper operation, open the control stop completely by using the adjusting screw.
12. Activate the Flush Valve several times.
13. In the case of excessive flow rate, gradually adjust the control stop towards the closed position using the adjusting screw, until there is suitable water flow into the fixture.

NOTE: Adjust so water amount is not excessive and waste can flow properly.

14. The cap for the control stop should be placed after final adjustments have been made.
15. Tighten the cap firmly with a wrench.

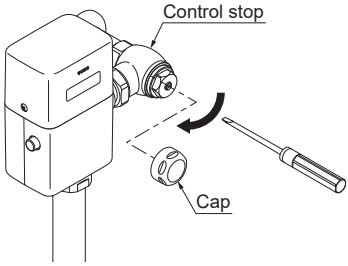

WARNING: Do not open the control stop to the point where the flow from the Flush Valve exceeds the flow capability of the fixture. In case of a valve failure, the water must not overflow from the fixture.

ENGLISH

ENGLISH

TEST RUN

After connecting the battery, the initialization process takes 5 minutes. After approximately 30 seconds, the sensor LED will start flashing in 4 second intervals until the initialization is complete. Please wait before starting the Test Run.

1. Sit on the toilet seat.
2. Stay there for 6 seconds or more and then leave the toilet seat. The valve should automatically flush after 3 seconds.
3. Press the manual flushing button for 2 seconds and make sure the valve flushes properly and the red light of the sensor is on.
4. Recheck all the pipe connections for water leaks. If the Flush Valve does not operate properly, refer to the Troubleshooting section on p.12.

NOTE TO THE INSTALLER

After the Flush Valve unit has been installed correctly, please explain to your customer how to use it and tell them to observe the following instructions:

1. Do not put any object in front of the sensor window which could obstruct the sensor, causing it to malfunction.
2. In case of any trouble, consult the troubleshooting section on p.12. If you lack the necessary skills required or have difficulty following the directions for installation, maintenance, repairs, troubleshooting or adjustments of the product, do not proceed without assistance from a qualified person.

PERIODIC MAINTENANCE

Please check your EcoPower Flush Valve at least once a month according to the following instructions to avoid risk of property damage.

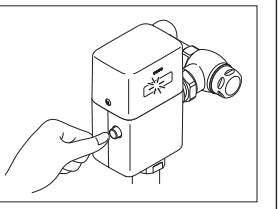

Check the piping to see if there is any leakage or loose connection.

Press the manual flushing button and make sure the sensor red light is on for 2 seconds to see if the generator performs properly or not.

If the red light is not on, check the generator to see if any debris is clogged up at the turbine.

Inspect the VB duckbill at least twice a year.

Over time, the vacuum breaker duckbill may begin to break down. If the duckbill is worn, stiff, or leaking, replace it.

CARE & CLEANING

IMPORTANT! Do not scratch the sensor or faceplate when cleaning.

- Avoid using any cleaning materials that may scratch the surface.
- Never use polishing powder, detergent that includes coarse particles, thinners, benzene, acids, alkaline detergents, or nylon scrub brushes.
- To safely clean the surface, wipe it using a soft cloth dampened with diluted dishwashing detergent and dry it with another soft cloth. If this does not adequately clean the surface, wipe the area with a neutral detergent and wet cloth.

USING THE FLUSH VALVE

Infrared Sensor	Flushing	Flushing Every 24 hours
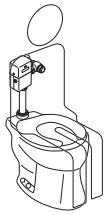		
The infrared sensor detects a user of the toilet.	When the user stays in place longer than 6 seconds then moves away, the controller sends a signal to the operating unit to automatically trigger the Flush Valve after 3 seconds delay.	If toilet is not used for 24 hrs, the protection timer commands the system to flush in order to maintain the trap seal.

Manual Flushing Button
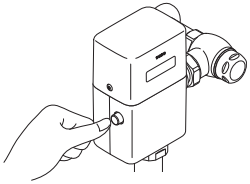
Use the manual flush button for maintenance or emergencies.

ENGLISH

ENGLISH

TROUBLESHOOTING

Problem	Possible Cause	Suggested Action	Ref.Page
No water comes from the Flush Valve	The main valve in water supply line or the control stop is shut off	Open the main valve or the control stop	-
	One or more cables not connected	Check all cable connections	-
	The surface of the glass in front of the infrared sensor is dirty	Clean the surface of the glass	-
	The glass is broken	Contact distributor for replacement	-
	There is a reflective surface in front of the sensor	Remove the reflective surface in front of sensor	16
	The infrared sensor or the solenoid is out of order	Contact distributor for replacement	-
	The small holes in the solenoid diaphragm are clogged	Clean the small hole in the diaphragm and filter	15
	Hydropower generator is clogged	Service hydropower generator	-
Water does not stop flowing	The small hole in the piston is clogged	Clean the small hole in the piston	14
	The sealing area of the piston is dirty	Clean the sealing area of the piston	14
	The sealing area of the solenoid diaphragm is dirty	Clean the sealing area of the diaphragm and filter	15
	Piston u-packing is damaged	Inspect & replace if necessary	14
The discharge volume is too small	The screw of the control stop is not adjusted properly	Adjust the discharge quantity by the screw of the control stop	15
The discharge volume is too much			
The flow rate is too low	Water supply pressure is too low (below rated minimum pressure)	Consult with a plumbing contractor	-
	The control stop is not open enough	Adjust the control stop properly	15
The flow rate is too high	The control stop is not adjusted properly	Adjust the control stop properly	15
A red light in the sensor window blinks	The battery is weak	Check voltage with multimeter, if below 2.6 V, contact TOTO for replacement battery	15

NOTE: Do not dismantle parts of the Flush Valve which are not specified in the troubleshooting guide.
If you need further assistance, please call TOTO Tech Services at (888) 295-8134.

■ DISASSEMBLY

If the whole valve needs to be removed from the water supply for servicing, please be aware of the cautions below:

1. Be careful not to lose or tear the friction washer at the outlet connection to the vacuum breaker tube nut. To maintain a proper seal, replace the washer if necessary.
2. When re-installing the valve to the water supply, avoid pinching the o-ring.

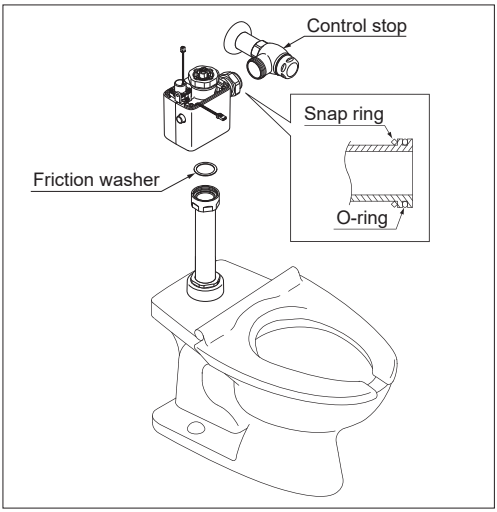

■ CLEANING PISTON ASSEMBLY

1. Turn the screw of the control stop clockwise to turn off the water.
2. Remove the side screws from top cover using the tamper resistant hex wrench (provided).
3. Lift off top cover carefully, and disconnect the harnesses of the solenoid and generator.

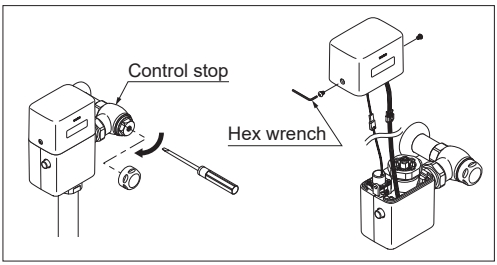

4. Remove the cap nut using a offset pipe wrench.
5. Remove the valve cap using a flat head screwdriver.

NOTE: Be careful not to damage the solenoid valve or harness when attaching or detaching the cap nut or valve cap.

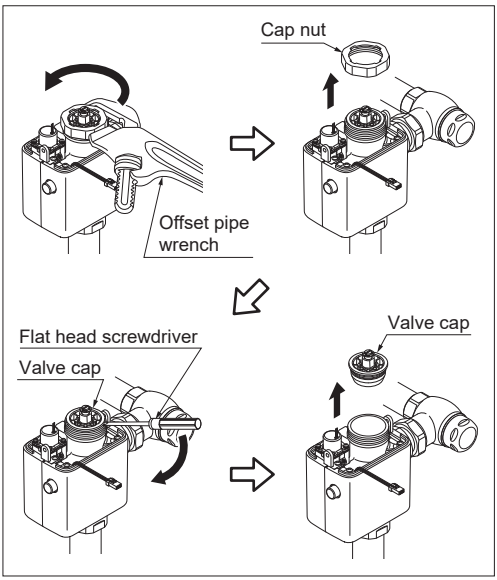

ENGLISH

ENGLISH

6. Take out the piston assembly.

NOTE: If you have trouble gripping the piston assembly, use the needle nose pliers as shown in the illustration.

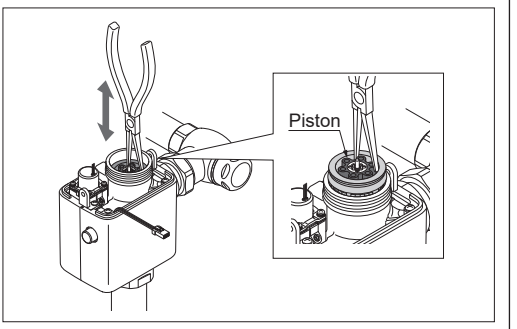

7. Check the small hole in the piston to see if it is clogged with debris. Insert a small wire to unclog hole if needed.
8. Check the filter to see if it is clogged with debris and gently brush it clean.
9. Check the sealing area of the piston and clean it if it is dirty.
10. Check the U-packing for cracks or damage.
11. Reassemble in reverse order.

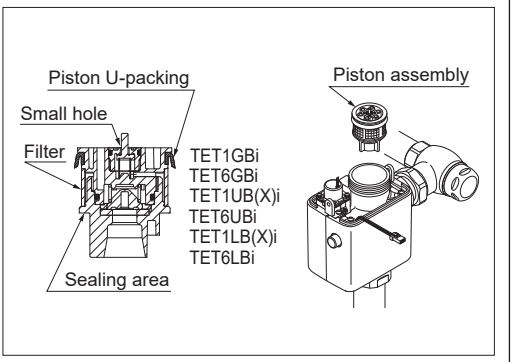

NOTE: Please be sure to push the piston all the way down. The top of the piston should sit approximately 1-1/8" (28 mm) below the rim of the valve. Otherwise the valve cap will not assemble properly and there is a risk of leakage.

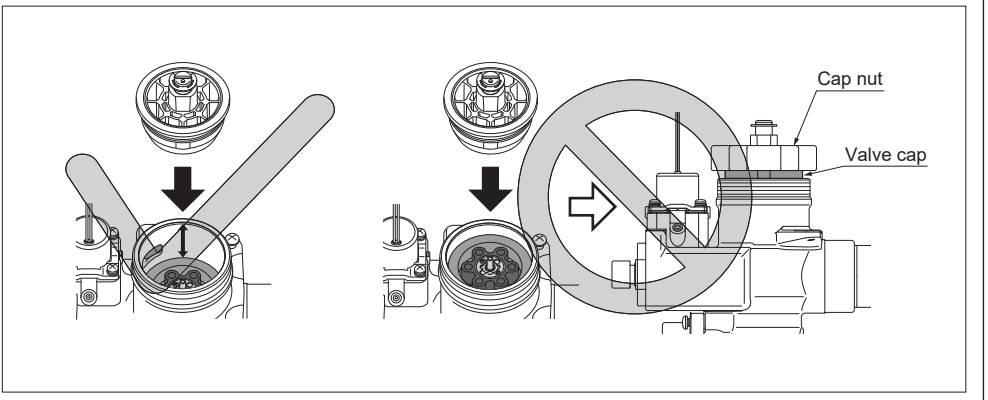

■ CLEANING DIAPHRAGM AND FILTER

1. Turn the screw on the control stop clockwise to turn off the water.
2. Remove the side screws from top cover using the tamper resistant hex wrench (provided).
3. Lift off top cover carefully, and disconnect the solenoid harness.
4. Remove the solenoid and take out the diaphragm. Then check the small holes and sealing area.

NOTE: See the illustration on the right for disassembly.

NOTE: Do not stretch or alter the shape of the spring in the solenoid valve in any way. It will void the warranty.

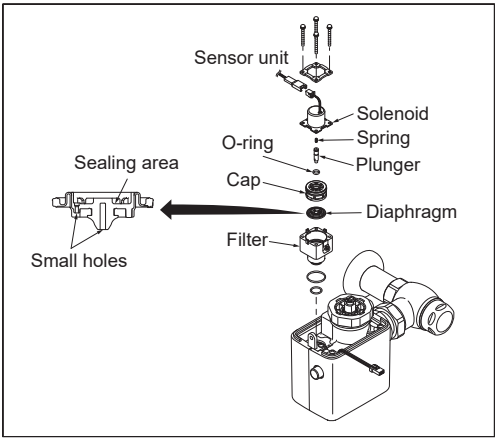

5. Check the filter to see if it is clogged with debris and gently brush it clean.
6. Reassemble in reverse order.

■ CHECKING THE SOLENOID

1. Make sure the batteries are properly placed and cables are connected.
2. With water supply turned off, place your hand in front of the sensor for 6 seconds.
3. Remove and listen for a “click” sound after 3 seconds. This indicates the solenoid plunger has been activated.

■ BATTERY REPLACEMENT

A special lithium back-up battery is used. Replace only with the battery provided by TOTO.

If a red light in the sensor window blinks with the cycle of 4 seconds, it is time to replace the battery.

1. Remove the old battery.
2. Set the new battery at the proper position.

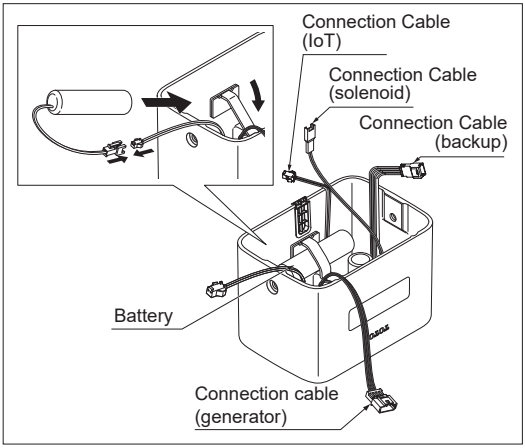

■ ADJUSTMENT OF THE FLOW RATE

1. Adjust the flow rate by the turning screw on the control stop.
2. Turn the screw clockwise to decrease the flow rate and turn the screw counter-clockwise to increase.

NOTE: Adjust so water amount is not excessive and waste can flow properly.

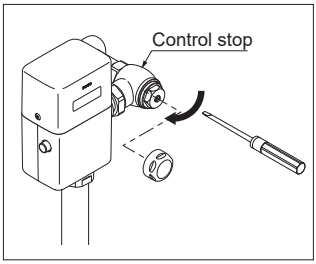

ENGLISH

ENGLISH

■ DETECTION RANGE

The detection range of the infrared sensor is set at the factory and does not need further adjustment.

*Measure on a 300mm x 300mm square white board.
*The Detection Range diagram below is for illustrative purposes.

TET1GBi,TET1LB(X)i,TET1UB(X)i

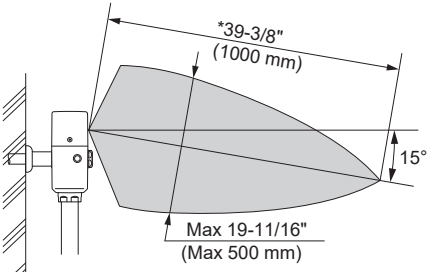

TET6LBi,TET6UBi,TET6GBi

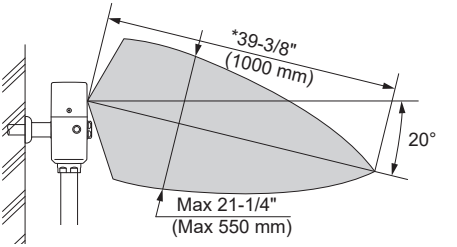

PRECAUTION
DO NOT place the infrared sensor of one flush valve in line with sensor of another Flush Valve.

Another infrared sensor.

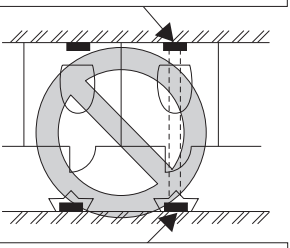

Infrared sensor of the automatic Flush Valve.

PRECAUTION
DO NOT place the infrared sensor in front of a mirror, stainless steel wall, or other highly reflective surface.

Mirror, stainless steel wall or other highly reflective surface.

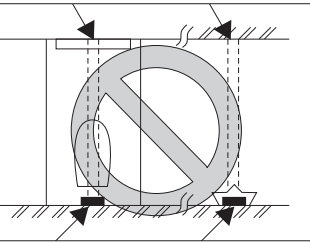

Infrared sensor of the automatic Flush Valve.

NOTE: In some cases, the valve may not detect a user if the toilet seat is left in an upright position. This can be caused by the rough-in dimension or gap of the open front commercial seat. Please lower the seat or contact a plumbing contractor to change the height of the valve.

The sensor can have trouble detecting users wearing black clothes in some conditions.

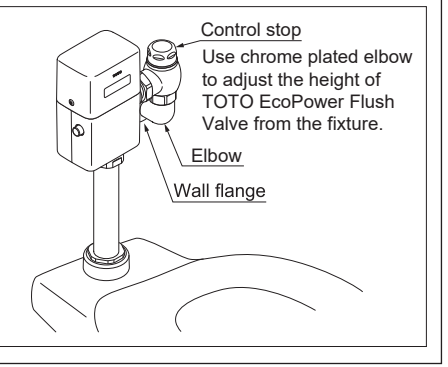

WARRANTY

1. TOTO warrants its electronic flush valves, faucets and soap dispensers (“Product”) to be free from defects in materials and workmanship during normal use when properly installed and serviced, for a period of three (3) years from date of purchase. This limited warranty is extended only to the ORIGINAL PURCHASER of the Product and is not transferable to any third party, including but not limited to any subsequent purchaser or owner of the Product. This warranty applies only to TOTO Product purchased and installed in North, Central and South America.

2. TOTO’s obligations under this warranty are limited to repair, replacement or other appropriate adjustment, at TOTO’s option, of the Product or parts found to be defective in normal use, provided that such Product was properly installed, used and serviced in accordance with instructions. TOTO reserves the right to make such inspections as may be necessary in order to determine the cause of the defect . TOTO will not charge for labor or parts in connection with warranty repairs or replacements. TOTO is not responsible for the cost of removal, return and/or reinstallation of the Product.

3. This warranty does not apply to the following items:
   a. Damage or loss sustained in a natural calamity such as fire, earthquake, flood, thunder, electrical storm, etc.
   b. Damage or loss resulting from any accident, unreasonable use, misuse, abuse, negligence, or improper care, cleaning, or maintenance of the Product.
   c. Damage or loss resulting from sediments or foreign matter contained in a liquid soap system.
   d. Damage or loss resulting from improper installation or from installation of the Product in a harsh and/or hazardous environment, or improper removal, repair or modification of the Product.
   e. Damage or loss resulting from electrical surges or lightning strikes or other acts which are not the fault of TOTO or which the Product is not specified to tolerate.
   f. Damage or loss resulting from normal and customary wear and tear, such as gloss reduction, scratching or fading over time due to use, cleaning practices or water or atmospheric conditions, including but not limited to, the use of bleach, alkali, acid cleaners, dry (powder) cleaners or any other abrasive cleaners or the use of metal or nylon scrubbers.

4. In order for this limited warranty to be valid, proof of purchase is required. TOTO encourages warranty registration upon purchase to create a record of Product ownership at http://www.totousa.com is required. TOTO encourages registration upon purchase and failure to register will not diminish your limited warranty rights.

5. THIS WARRANTY GIVES YOU SPECIFIC LEGAL RIGHTS. YOU MAY HAVE OTHER RIGHTS WHICH VARY FROM STATE TO STATE, PROVINCE TO PROVINCE OR COUNTRY TO COUNTRY.

6. To obtain warranty repair service under this warranty, you must take the Product or deliver it prepaid to a TOTO service facility together with proof of purchase (original sales receipt) and a letter stating the problem, or contact a TOTO distributor or products service contractor, or write directly to TOTO U.S.A., INC., 1155 Southern Road, Morrow, GA 30260 (888) 295 8134 or (678) 466-1300, if outside the U.S.A. If, because of the size of the Product or nature of the defect, the Product cannot be returned to TOTO, receipt by TOTO of written notice of the defect together with proof of purchase (original sales receipt) shall constitute delivery. In such case, TOTO may choose to repair the Product at the purchaser’s location or pay to transport the Product to a service facility.

THIS WRITTEN WARRANTY IS THE ONLY WARRANTY MADE BY TOTO. REPAIR, REPLACEMENT OR OTHER APPROPRIATE ADJUSTMENT AS PROVIDED UNDER THIS WARRANTY SHALL BE THE EXCLUSIVE REMEDY AVAILABLE TO THE ORIGINAL PURCHASER. TOTO SHALL NOT BE RESPONSIBLE FOR LOSS OF THE PRODUCT OR FOR OTHER INCIDENTAL, SPECIAL OR CONSEQUENTIAL DAMAGES OR EXPENSES INCURRED BY THE ORIGINAL PURCHASER, OR FOR LABOR OR OTHER COSTS DUE TO INSTALLATION OR REMOVAL, OR COSTS OF REPAIRS BY OTHERS, OR FOR ANY OTHER EXPENSE NOT SPECIFICALLY STATED ABOVE. IN NO EVENT WILL TOTO’S RESPONSIBILITY EXCEED THE PURCHASE PRICE OF THE PRODUCT. EXCEPT TO THE EXTENT PROHIBITED BY APPLICABLE LAW, ANY IMPLIED WARRANTIES, INCLUDING THAT OF MERCHANTABILITY OR FITNESS FOR USE OR FOR A PARTICULAR PURPOSE, ARE EXPRESSLY DISCLAIMED. SOME STATES DO NOT ALLOW LIMITATIONS ON HOW LONG AN IMPLIED WARRANTY LASTS, OR THE EXCLUSION OR LIMITATION OF INCIDENTAL OR CONSEQUENTIAL DAMAGES, SO THE ABOVE LIMITATION AND EXCLUSION MAY NOT APPLY TO YOU.

ESPAÑOL

ÍNDICE

¡Gracias por elegir TOTO! 18
Incluía partes 18
Herramientas que necesita 19
Inicialización del producto 19
Características 19
Especificaciones 20
Información técnica 21
Advertencias 21
Antes de la instalación 22
Procedimiento de instalación 23
Prueba de funcionamiento 26
Después de la instalación 26
Mantenimiento periódico 26
Cuidado y limpieza 26
Uso del fluxómetro 27
Resolución de Problemas 28
Garantía 33
Bosquejo 66
Especificaciones de Agua Reclamada 67

¡GRACIAS POR ELEGIR TOTO!

La misión de TOTO es dar al mundo estilos de vida más saludables, higiénicos y cómodos. Diseñamos cada producto guiándonos por el principio del equilibrio entre forma y función. Felicitaciones por su elección.

INCLUÍA PARTES

Asegúrese que todas estas partes estén incluidas en su empacado*:

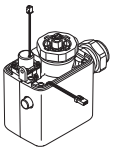
Montaje de Cuerpo de la Válvula

Batería Paquete de Respaldo

Tornillos

Llave Allen

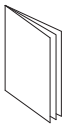
Manual de instalación y del propietario

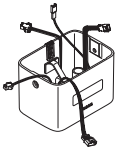
Montaje de Cubierta Superior

Fluxómetro del Inodoro Etiqueta de Aviso

Para: TET1UB(X)i32, TET1LB(X)i32, TET6LBi32, TET1GBi32, TET6GBi32, TET6UBi32

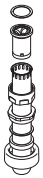
Rompedor de Vacío (con spud junta)

Llave de Paso

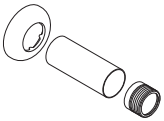
Kit Adaptador de Soldadura (Escudo, Tubo que Cubre, Adaptador)

* El producto real puede variar en apariencia dependiendo del modelo.

HERRAMIENTAS QUE NECESITA

Llave ajustable

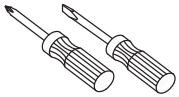

Desarmadores (Phillips y de cabeza plana)

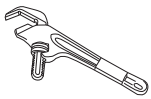

Llave de tubo

INICIALIZACIÓN DEL PRODUCTO

Gracias por elegir la última innovación en productos EcoPower de bajo consumo de energía. Tenga en cuenta a continuación la duración del tiempo necesario para inicializar la electrónica.

Tenga en cuenta que tardará al menos 5 minutos después de conectar la batería para que la electrónica se inialice. Este retraso es una parte normal del inicio.
Después de aproximadamente 30 segundos, el LED del sensor comenzará a parpadear en intervalos de 4 segundos hasta que finalice la inicialización.

ESPAÑOL

CARACTERÍSTICAS

Completamente Automático e Higiénico
La válvula de descarga EcoPower utiliza un sensor infrarrojo para detectar al usuario que utiliza y sale del baño, para proporcionar una descarga automática del inodoro después de 3 segundos. No se requiere operación manual, lo que mejora la experiencia de uso e higiene del inodoro.

Descarga de cortesía
Cuando el inodoro no se utiliza durante 24 horas, el temporizador de protección ordena al sistema que realice una descarga para mantener el sello de la trampa.

Funcionalidad Manual
El fluxómetro EcoPower tiene un botón manual de descarga para el mantenimiento y el uso de emergencia.

Características Ecológicas

Conserva la Energía
Cada descarga activa un generador de energía hidráulica que genera energía eléctrica para la siguiente descarga. (Consulte Acerca del Generador de Energía Hidráulica de TOTO, p. 21)

Conserva el água
La válvula de descarga EcoPower ofrece prevención de descargas consecutivas para ahorrar agua. Después de una descarga, la válvula no volverá a realizar una descarga automáticamente durante 30 segundos.

Las válvulas de descarga TOTO EcoPower están diseñadas para trabajar durante 10 años en condiciones normales, sin ningún requisito de uso diario mínimo.

ESPAÑOL

ESPECIFICACIONES

Figura		Inodoro		
		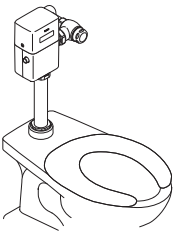		
Número de modelo		TET1GBi TET6GBi	TET1LBi TET1LBXi TET6LBi	TET1UBi TET1UBXi TET6UBi
Volumen de descarga		1,6 G (6 L)	1,28 G (4,8 L)	1 G (3,8 L)
Capacidad de IoT		Habilitado para IoT		
Tipo		Tipo de válvula de descarga		
Entrada de parada de control		1" NPT		
Entrada de fluxómetro		1-1/4" NPSM		
Salida de fluxómetro		1-1/2" NPSM		
Presión de suministro de agua	Mínimo (Fluir)	15 psi (103 kPa)	25 psi (173 kPa)	
	Máximo* (Estática)	125 psi (862 kPa)	125 psi (862 kPa)	
Presión de cierre		7 psi (48 kPa)		
Dimensión de la cubierta		7-1/4" (H) x 4-9/16" (W) x 3-3/16" (D) < 185 mm (H) x 116 mm (W) x 82 mm (D) >		
Rango de detección de frente		Dentro de 39-3/8" (1000 mm)		
Tiempo de detección		6 s		
Descarga retrasada		3 s		
Protección del sello de la trampa		Descarga automática cada 24 horas de no utilización		
Temperatura ambiente		32-104 ˚F (0-40 ˚C)		
Temperatura de agua		34-104 ˚F (1-40 ˚C)		

NOTA: El tipo de inodoro determina la presión mínima requerida para la válvula. Consulte al fabricante del inodoro para conocer el requisito de presión. TET6LBi, TET6GBi y TET6UBi requieren interruptores de vacío de 24 in O MÁS. La válvula no tendrá el rango de detección adecuado si utiliza un interruptor de vacío más corto.

* No se recomiendan las presiones de agua de más de 80 psi para la mayoría de los accesorios de plomería.

INFORMACIÓN TÉCNICA

Acerca del Generador de Energía Hidráulica

El flujo de agua hace que la turbina gire en el generador de energía. Este proceso genera energía eléctrica y permite que funcione el fluxómetro automática. Ver ilustración 1 a continuación.

TET1GBi
TET6GBi
TET1LB(X)i
TET6LBi
TET6UBi
TET1UB(X)i

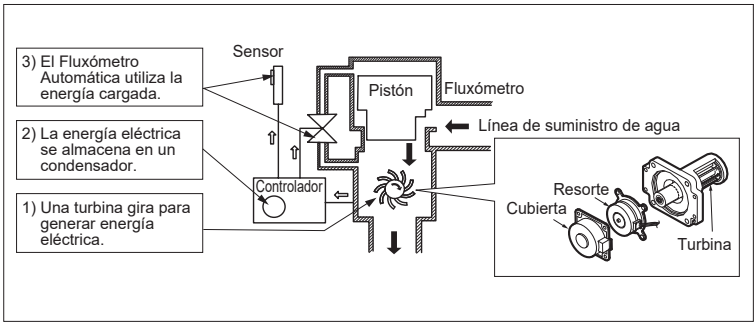

ill. 1 Generador de Energía Hidráulica

ADVERTENCIAS

Lea y cumpla estas instrucciones. El no hacerlo podría dar lugar a lesiones personales o daños materiales.

- Nunca salpique el producto con agua ni ningún otro líquido. No use lavadoras a presión. El producto es un aparato eléctrico. Riesgo de averías en el producto.
- No golpee ni patee el fluxómetro EcoPower. Riesgo de mal funcionamiento o fuga de agua.
- No utilice el fluxómetro EcoPower a temperaturas superiores a las permitidas por los códigos locales o las especificaciones del producto. Riesgo de mal funcionamiento del producto.
- No coloque el fluxómetro EcoPower en una habitación con alta humedad, como el área de la ducha o en la sauna. Riesgo de mal funcionamiento del producto.
- Nunca intente desmontar, volver a montar, reparar o modificar el fluxómetro EcoPower a menos que usted sea un profesional. Riesgo de mal funcionamiento del producto y descargas eléctricas.
- No utilice el interruptor de vacío o la llave de paso con válvula de descarga de agua saneada.
- No utilice sellantes de tubería o productos a base de petróleo, hacerlo podría dañar el producto y causar daños por agua.
- Utilice el equipo de protección adecuado, como guantes, durante la instalación o el mantenimiento.
- No descuide el mantenimiento periódico. Consulte la sección Mantenimiento periódico del manual de instrucciones.

ANTES DE LA INSTALACIÓN

Importante: La instalación de la plomería debe hacerse de acuerdo con los códigos y reglamentos aplicables. Las líneas de suministro de agua deben dimensionarse para proporcionar un volumen adecuado de agua para cada aparato. Descargue todas las líneas de agua antes de utilizarlas.

- Los fluxómetros de inodoro y urinario no son intercambiables, compruebe el número de modelo en la etiqueta para asegurarse de que tiene el tipo correcto. Los números de modelo del fluxómetro del inodoro comienzan con 'TET' y los modelos del fluxómetro urinario empiezan con 'TEU'.
- Antes de instalar su fluxómetro, instale los elementos que se enumeran a continuación:
  Taza del inodoro
  Línea de drenaje
  Línea de suministro de agua
  Las tuberías de suministro a estos dispositivos deben estar ancladas de forma segura a la estructura del edificio para evitar que el dispositivo instalado se mueva durante el uso.
  Evite rayar la superficie expuesta durante la instalación.
  IMPORTANTE: Purgue todo el aire de las tuberías de suministro antes de conectar la válvula de descarga a la taza.
  El aire atrapado en las tuberías de suministro puede agrietar la porcelana.
  Excepto para TET6GBi,TET6UBi yTET6LBi, instale la válvula de descarga de manera que el tope de control no esté a menos de 282 mm (11 1/8 in) por encima de la parte superior de la taza. En el caso de TET6GBi,TET6UBi yTET6LBi, instale la válvula de descarga de manera que el tope de control esté 685.8 mm (27 in) por encima de la taza. Consulte los códigos locales para conocer los requisitos especiales.
- Tenga cuidado de no dañar la superficie del sensor infrarrojo.
- El fluxómetro del inodoro puede no funcionar si el asiento y/o la tapa del inodoro se dejan en posición vertical, ya que puede bloquear el sensor.
- Para la válvula de descarga de agua saneada:
  Utilice únicamente el interruptor de vacío y la llave angular de agua saneada.
- Para la instalación del IoT (internet de las cosas), deje al menos 20 mm (13/16") deespacio libre entre la parte posterior de la válvula de descarga y la pared.
- Ver rango de detección del sensor infrarrojo en p. 32.
- Para evitar el mal funcionamiento del fluxômeter, no instale un pasamanos o cualquier otro objeto dentro del rango de detección del sensor. No instale el fluxómetro donde el sensor esté al frente de un espejo, una pared de acero inoxidable, otras superficies altamente reflectantes u otro sensor infrarrojo.

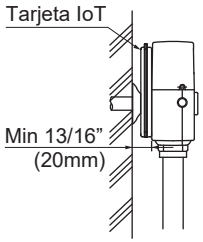

ESPAÑOL

PROCEDIMIENTO DE INSTALACIÓN

NOTA: Para la instalación de actualización, retire el fluxómetro viejo después de cerrar la llave de paso.

NOTA: Para el agua saneada, no utilice el interruptor de vacío estándar o la llave de paso.

NOTA: No utilice sellantes de tubería o productos a base de petróleo.

1. Instale la llave de paso utilizando el tamaño correcto del escudo y un kit adaptador de soldadura, en su caso.

   Debe utilizarse compuestos de sellado de rosca solo en roscas NPT macho.

   La distancia entre el centro del tope de control y el centro del inodoro debe estar entre 107 mm y 133 mm (entre 4 1/4 in y 5 1/4 in).

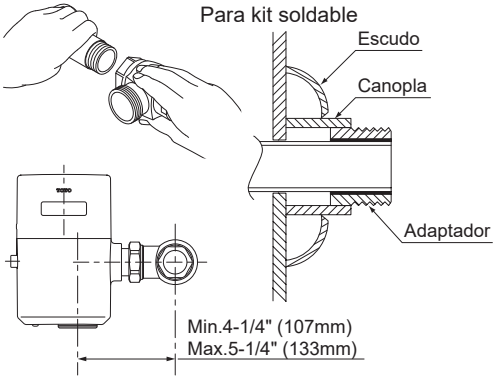

Para el uso con el suministro de agua izquierda, coloque la cubierta superior del sensor en la dirección opuesta para que el sensor esté al frente.

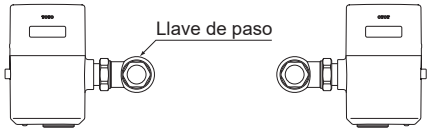

Suministro de agua a la derecha

Suministro de agua izquierda

2. Determine la longitud del rompedor de vacío para unir el orificio del fluxómetro y del aparato. Si es necesario, corte el rompedor de vacío a la longitud adecuada.
3. Monte el conjunto de tuerca escarda al orificio del aparato. Ajuste a mano la tuerca escarda al aparato.

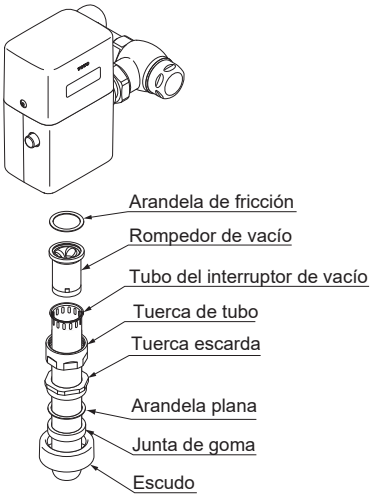

ESPAÑOL

PROCEDIMIENTO DE INSTALACIÓN

4. Antes de insertar el tubo de descarga del fluxómetro en la llave de paso, asegúrese de que la junta tórica esté en la ranura en el extremo del tubo de descarga, la tuerca de bloqueo y el anillo de retención están ubicados como se muestra.
5. Conecte el fluxómetro con la llave de paso y el rompedor de vacío. Tenga cuidado de no dañar la junta tórica al insertar el tubo de descarga en la llave de paso. Si se necesita lubricación, mojar la junta tórica con agua es suficiente.
6. Alinee el fluxómetro y ajuste la tuerca del orificio del aparato, la tuerca del rompedor de vacío y la tuerca de bloqueo con una llave.

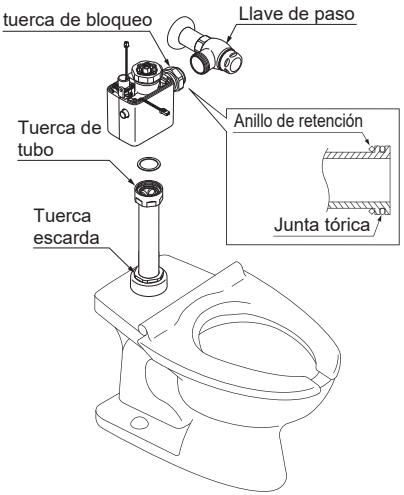

7. Conecte el cable de la batería con los cables del controlador y coloque la batería en su lugar.

NOTA: Se tardará 5 minutos después de conectar la batería para que la electrónica se inicialice. Después de aproximadamente 30 segundos, el LED del sensor parpadeará en intervalos de 4 segundos hasta que finalice la inicialización.

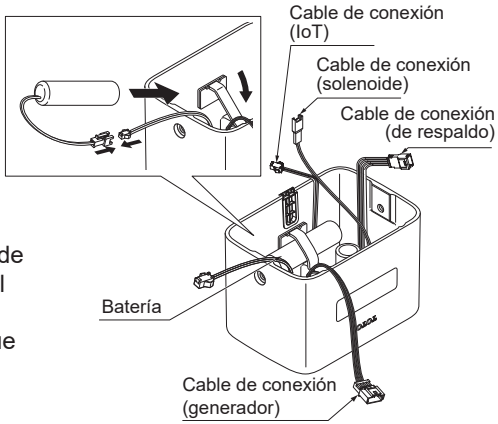

8. Conecte los cables de la válvula de solenoide y el generador con los cables del controlador.

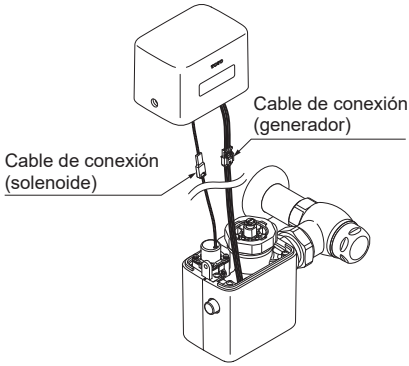

PROCEDIMIENTO DE INSTALACIÓN

9. Sujete la cubierta superior del sensor en el cuerpo con los tornillos y llave hexagonal suministrados.

Proteger los conexións de cables, manteniéndolos dentro de la cubeierta superior del controlador.

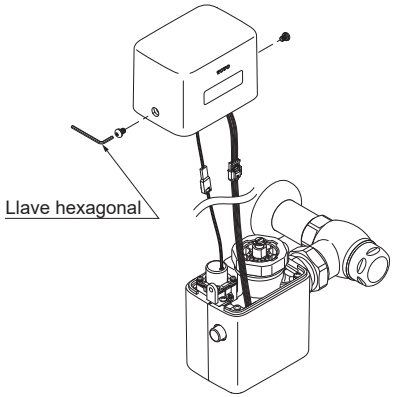

ESPAÑOL

10. Antes de abrir el suministro de agua, asegúrese de que todas las fugas de agua se eliminan al ajustar todas las conexiones de la tubería.

NOTA: Si por alguna razón es necesario eliminar la llave de paso, asegúrese de que el agua esté cerrada en la válvula de alimentación principal.

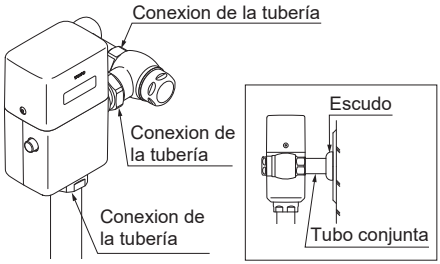

Los fluxómetros están predefinidas para el volumen del aparato como está marcado en la caja de la válvula. La válvula no requiere ajuste para la variación en la presión de agua dentro de su rango de operación.

11. Para establecer el funcionamiento correcto del fluxómetro, utilice el tornillo de ajuste para abrir la llave de paso por completo.
12. Active la fluxómetro varias veces.
13. En caso de flujo excesivo, ajuste gradualmente la llave de paso hacia la derecha hasta la posición cerrada utilizando el tornillo de ajuste, hasta que haya un flujo de agua adecuado en el aparato.

NOTA: Ajuste para que la cantidad de agua no sea excesiva y los desechos puedan fluir correctamente.

14. La tapa de la llave de paso deberá estar colocada después de realizar los ajustes finales.
15. Ajuste la tapa firmemente con una llave.

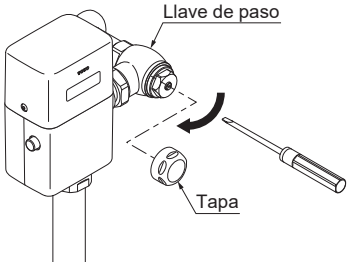

ADVERTENCIA: La llave de paso nunca deberá abrirse hasta el punto donde flujo del fluxómetro excede la capacidad de flujo del aparato. En caso de una falla de la válvula, el agua no debe desbordarse del aparato.

PRUEBA DE FUNCIONAMIENTO

Se tardará 5 minutos después de conectar la batería para que la electrónica se inicialice. Después de aproximadamente 30 segundos, el LED del sensor parpadeará en intervalos de 4 segundos hasta que finalice la inicialización. Espere antes de iniciar la prueba de funcionamiento.

1. Siéntese en el asiento del inodoro.
2. Permanezca allí durante 6 segundos o más y luego retírese del asiento del inodoro. La válvula debe hacer una descarga automáticamente después de 3 segundos.
3. Presione el botón de descarga manual durante 2 segundos y asegúrese de que la válvula haga una descarga correctamente y que la luz roja del sensor esté encendida.
4. Vuelva a comprobar todas las conexiones de las tuberías para detectar fugas de agua. Si la válvula de descarga no funciona correctamente, consulte la sección Solución de problemas en la pág. 28.

DESPUÉS DE LA INSTALACIÓN

ESPAÑOL

Después que la unidad del fluxómetro se ha instalado correctamente, explique a sus clientes cómo utilizarla y dígales que sigan estas instrucciones:

1. No coloque ningún objeto delante de la ventana del sensor que podría obstruirlo y provocar un mal funcionamiento.
2. En caso de problemas, consulte la sección de solución de problemas en la pág. 28. Si no tiene las habilidades necesarias o tiene dificultades para seguir las instrucciones de instalación, mantenimiento, reparaciones, solución de problemas o ajustes del producto, no proceda sin la ayuda de una persona cualificada.

MANTENIMIENTO PERIÓDICO

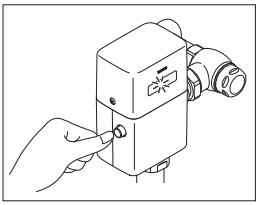

Revise su fluxómetro EcoPower al menos una vez al mes de acuerdo a estas instrucciones para evitar el riesgo de daños a la propiedad.
Revise las tuberías para ver si hay fugas o conexiones flojas.-
Pulse el botón manual de descarga y asegúrese de que la luz roja del sensor está encendida durante 2 segundos para ver si el generador funciona correctamente o no.
Si la luz roja no está encendida, revise el generador para ver si hay residuos atascados en la turbina.
Inspeccione la válvula pico de pato del regulador de vacío (VB) al menos dos veces al año.
Con el tiempo, la válvula pico de pato del regulador de vacío puede comenzar a descomponerse.
Si la válvula pico de pato está desgastada, rígida o tiene fugas, sustitúyala.

CUIDADO Y LIMPIEZA

¡IMPORTANTE! No rayar el sensor durante la limpieza del fluxómetro.

- Evite el uso de cualquier material de limpieza que pueda rayar o dañar la superficie.
- Nunca utilice polvo de pulido, detergentes que poseen partículas sólidas, solventes, derivados de benceno, sustancias ácidas o alcalinas, bujes de nylon y cualquier otro material que pueda dañar la superficie del sensor.
- Para limpiar con seguridad la superficie, hágalo con un paño suave humedecido con detergente lavatrastes diluido y séquela con otro paño suave. Si esto no limpia adecuadamente la superficie, limpie la zona con un detergente neutro y un paño húmedo.

USO DEL FLUXÓMETRO

Sensor Infrarrojo	Descarga	Descarga Cada 24/12 Horas
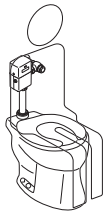		
El sensor infrarrojo detecta a un usuario del inodoro.	Cuando el usuario permanece en su lugar durante más de 6 segundos y luego se aleja, el controlador envía una señal a la unidad operativa para que active automáticamente la válvula de descarga después de un retraso de 3 segundos.	Si el inodoro no se utiliza durante 24 horas, el temporizador de protección ordena al sistema que realice una descarga para mantener el sello de la trampa.

Botón De Descarga Manual
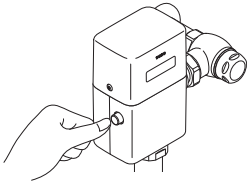
Utilice el botón de descarga manual para realizar tareas de mantenimiento o emergencias.

ESPAÑOL

ESPAÑOL

RESOLUCIÓN DE PROBLEMAS

Problemo	Causa Posible	Acción Sugerida	Página
No sale agua del fluxómetro	La válvula principal en la línea de suministro de agua o la llave de paso está cerrada	Abra la válvula principal o la llave de paso	-
	Uno o más cables no están conectados	Revise todas las conexiones de cable	-
	La superficie del vidrio en frente del sensor infrarrojo está sucia	Limpie la superficie del vidrio	-
	El vidrio está roto	Contacte a su distribuidor para obtener repuestos	-
	Hay una superficie reflectante en frente del sensor	Retire la superficie reflectante frente al sensor	32
	El sensor infrarrojo o el solenoide está malogrado	Contacte a su distribuidor para obtener repuestos	-
	Los pequeños agujeros en el diafragma del solenoide están atascados	Limpie el agujero pequeño en el diafragma y en el filtro	31
	El generador de energía hidráulica está atascado	Mantenimiento del generador de energía hidráulica	-
El agua no deja de fluir	El pequeño agujero en el pistón está atascado.	Limpie el agujero pequeño en el pistón	30
	El área de sellado del pistón está sucia.	Limpie el área de sellado del pistón	30
	El área de sellado del diafragma del solenoide está sucia.	Limpie el área de sellado del diafragma y del filtro	31
	El empaque U del pistón está dañado.	Inspeccione y reemplace si es necesario	30
Volumen de descarga es demasiado pequeño	El tornillo de la llave de paso no está ajustado correctamente	Ajuste la cantidad de descarga con el tornillo de la llave de paso	31
Volumen de descarga es demasiado			
La velocidad del flujo es demasiado baja	La presión de agua es demasiado baja	Consulte a un contratista de plomería	-
	La llave de paso no está abierta lo suficiente	Ajuste la llave de paso correctamente	31
La velocidad del flujo es demasiado alto	La llave de paso no está abierta lo suficiente	Ajuste la llave de paso correctamente	31
Una luz roja parpadea en la ventana del sensor	La batería tiene poca carga	Compruebe el voltaje con un multímetro, si es inferior a 2,6 V, llame a TOTO para una batería de reemplazo.	31

NOTA: No desmonte las piezas del fluxómetro que no se especifican en la guía de solución de problemas.
Si necesita más ayuda, llame a los Servicios técnicos de TOTO al (888) 295-8134.

■ DESMONTAJE

Si necesita desmontar toda la válvula del suministro de agua para darle mantenimiento, tome las siguientes precauciones:

1. Tenga cuidado de no perder o romper la arandela de fricción en la conexión de salida a la tuerca del rompedor de vacío. Para mantener un sellado adecuado, reemplace la arandela si es necesario.
2. Al volver a instalar la válvula al suministro de agua, evite pellizcar la junta tórica.

■ LIMPIEZA DEL MONTAJE DEL PISTÓN

1. Gire el tornillo de la llave de paso hacia la derecha para cerrar el agua.
2. Retire los tornillos laterales de la cubierta superior con la llave hexagonal a prueba de manipulaciones (incluida).
3. Levante la cubierta superior con cuidado y desconecte los arneses de cables del solenoide y el generador.

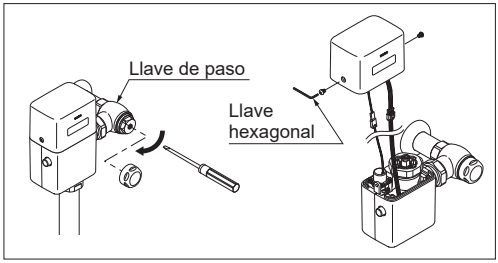

4. Retire la tuerca ciega con una llave de tubo de ajuste transversal.
5. Retire el tapón de la válvula con un desarmador (Phillips y de cabeza plana).

NOTA: Tenga cuidado de no dañar la válvula de solenoide o el arnés al acoplar o desacoplar la tuerca ciega o la tapa de la válvula.

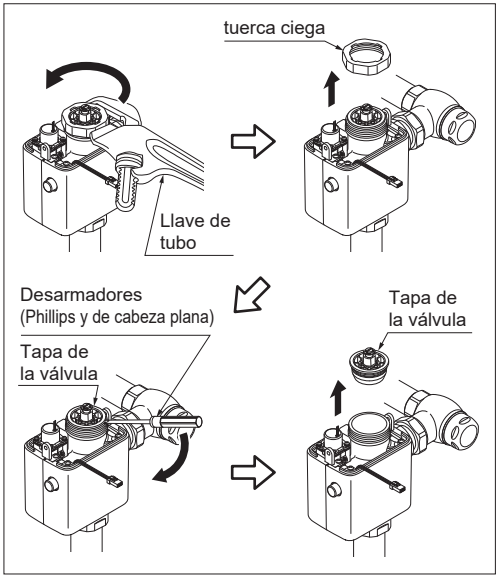

ESPAÑOL

6. Saque el montaje del pistón.

NOTA: Si tiene problemas para agarrar el conjunto del pistón, utilice las pinzas de punta como se muestra en la ilustración.

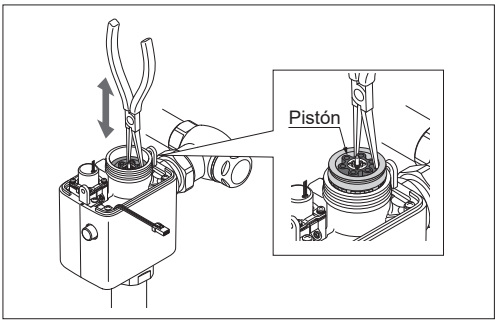

7. Revise el agujero pequeño en el pistón para ver si está atascado con desechos. Inserte un alambre pequeño para destapar el agujero si es necesario.
8. Revise el filtro para ver si está atascado con desechos y cepille suavemente para limpiar.
9. Revise el área de sellado del pistón y límpiela si está sucia.
10. Revise el empaque u para buscar fisuras o daños.
11. Vuelva a montarlo en orden inverso.

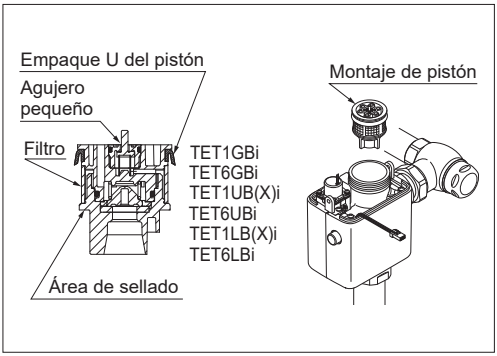

NOTA: Asegúrese de empujar el pistón hasta el fondo. La parte superior del pistón debe quedar aproximadamente a 28 mm (1 1/8 in) por debajo del borde de la válvula. De lo contrario, la tapa de la válvula no se montará correctamente y existe el riesgo de fugas.

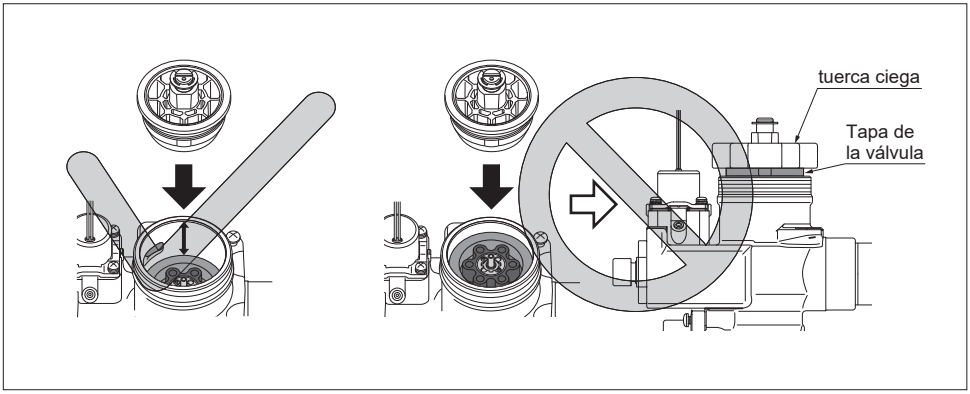

ESPAÑOL

■ LIMPIEZA DEL DIAFRAGMA DEL FILTRO

1. Gire el tornillo de la llave de paso hacia laderecha para cerrar el agua.
2. Retire los tornillos laterales de la cubierta superior con la llave hexagonal a prueba de manipulaciones (incluida).
3. Levante la cubierta superior con cuidado y desconecte el arnés de cables del solenoide.
4. Quite el solenoide y saque el diafragma. Luego, revise los agujeros pequeños y el área de sellado.

NOTA: Consulte la ilustración de la derecha para hacer el desmontaje.

NOTA: No estire o altere la forma del resorte en la válvula del solenoide de ninguna manera. Se anulará la garantía.

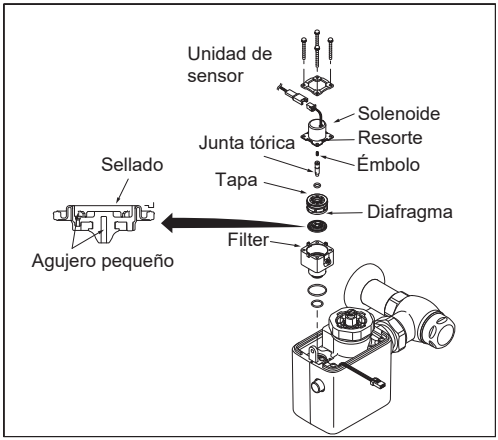

5. Revise el filtro para ver si está tapado con residuos y cepíllelo suavemente.
6. Vuelva a montarlo en orden inverso.

■ MÉTODO DE REVISE EL SOLENOIDE

1. Asegurarse de que las baterías están colocadas correctamente y que los cables están conectados.
2. Con el suministro de agua cerrado, coloque su mano delante del sensor durante 6 segundos.
3. Retire y escuche un "clic" después de 3 segundos. Esto indica que el émbolo del solenoide se ha activado.

■ REEMPLAZO DE LA BATERÍA

Reemplace solo con la batería suministrada por TOTO. Se utiliza una batería especial de litio de respaldo.

Si una luz roja en la ventana del sensor parpadea con el ciclo de 4 segundos, es hora de reemplazar la batería.

1. Retire la batería vieja.
2. Coloque la batería nueva en la posición correcta.

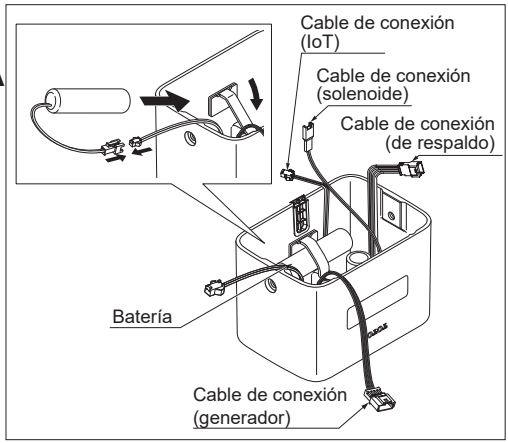

■ AJUSTE DEL FLUJO

1. A juste el flujo con el tornillo de inflexión en la llave de paso.
2. Gire el tornillo en el sentido de las manecillas del reloj para reducir el caudal y en sentido contrario a las manecillas del reloj para aumentarlo.

NOTA: Ajuste para que la cantidad de agua no sea excesiva y los desechos puedan fluir correctamente.

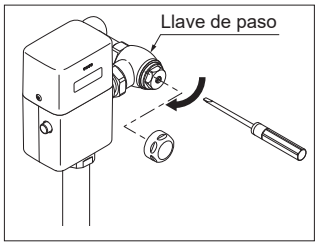

ESPAÑOL

■ RANGO DE DETECCIÓN

El rango de detección del sensor infrarrojo se ha fijado en la fábrica y no necesita ajuste adicional.

*Medir en un pizarrón blanco cuadrado de 300 mm x 300 mm.

*El siguiente diagrama de rango de detección es para fines ilustrativos.

TET1GBi,TET1LB(X)i,TET1UB(X)i

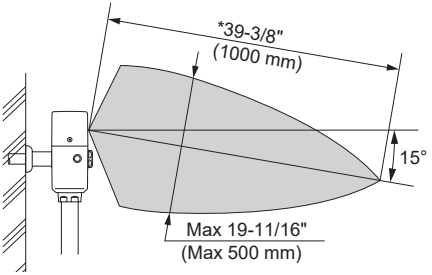

TET6LBi,TET6UBi,TET6GBi

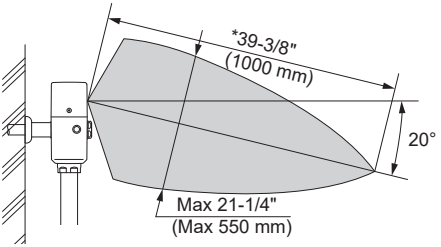

ADVERTENCIA

NO coloque el sensor infrarrojo de una válvula de descarga en línea con el sensor de otra válvula de descarga.

Sensor infrarrojo de la otra fluxómetro.

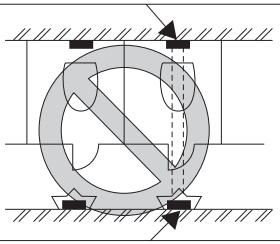

Sensor infrarrojo del fluxômetro.

ADVERTENCIA

NO coloque el sensor infrarrojo delante de un espejo.

Espejo, pared sin mancha de acero y otra superficie altamente reflectante

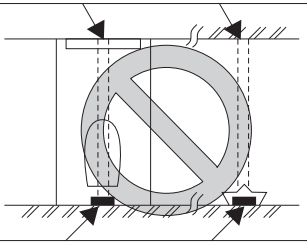

Sensor infrarrojo del fluxômetro.

NOTA: En algunos casos, es posible que la válvula no detecte a un usuario si el asiento del inodoro se deja en posición vertical. Esto puede deberse a la dimensión de montaje o a la separación del asiento comercial delantero abierto. Por favor, baje el asiento o póngase en contacto con un contratista de fontanería para cambiar la altura de la válvula.

En algunas situaciones, el sensor puede tener problemas para detectar a los usuarios que llevan ropa negra.

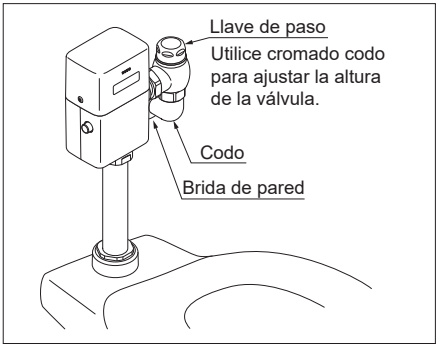

ESPAÑOL

GARANTÍA

1. TOTO® garantiza que sus fluxómetros, grifos y dispensadores de jabón automáticos (“Producto”) no tienen defectos en los materiales y mano de obra durante su uso normal, cuando son adecuadamente instalados y cuidados, por un periodo de tres (3) años a partir de la fecha de compra. Esta garantía limitada se extiende únicamente al COMPRADOR ORIGINAL del Producto y no es transferible a ninguna tercera persona, incluyendo, pero sin limitarse a, cualquier comprador o dueño subsecuente del Producto. Esta garantía aplica únicamente al Producto TOTO adquirido e instalado en América del Norte, Central y del Sur.

2. Las obligaciones de TOTO bajo esta garantía se limitan a reparar, reemplazar u otro ajuste adecuado, a elección de TOTO, del Producto o partes que estén defectuosas con el uso normal, dado que dicho Producto haya sido adecuadamente instalado, utilizado y cuidado de determinar la causa del defecto. TOTO no cobrará por el trabajo o partes relacionados con las reparaciones o cambios de la ga-rantía. TOTO no es responsable por el costo de remoción, devolución y/o reinstalación del Producto.

3. Esta garantía no aplica a los siguientes puntos:
   a. Daño o pérdida ocurridos en una calamidad natural, tal como un incendio, terremoto, inundación, truenos, tormenta eléctrica, etc.
   b. Daño o pérdida resultado de cualquier accidente, uso no razonable, mal uso, abuso, negligencia o cuidado, limpieza o manten-imiento inadecuado del Producto.
   c. Daño o pérdida resultado de sedimentos o materia extraña contenidos en un sistema de aguas.
   d. Daño o pérdida resultado de una instalación inadecuada o de la instalación del Producto en un ambiente riguroso y/o peligros, o la remoción, reparación o modificación inadecuada del Producto.
   e. Daño o pérdida resultado de sobrecarga eléctrica o rayos u otros actos que no sean culpa de TOTO o que el Producto no esté especificado para tolerar.
   f. Daño o pérdida resultado del desgaste normal y acostumbrado, tal como reducción del brillo, rayado u opacamiento en el tiempo debido al uso, prácticas de limpieza o agua o condiciones atmosféricas, incluyendo pero sin limitarse a, el uso de cloro, limpiadores alcalinos o ácidos, limpiadores secos (talco) u otros limpiadores abrasivos o el uso de estropajos de metal o nylon.

4. Con el fin de que esta garantía limitada sea válida, se requiere una prueba de compra. TOTO le aconseja el registro de la garantíaal momento de la compra para crear un registro de la propiedad del Producto en http://totousa.com. El registro del Producto es completamente voluntario y no hacerlo no disminuirá los derechos de su garantía limitada.

5. ESTA GARANTÍA LE OTORGA DERECHOS LEGALES ESPECÍFICOS. USTED PUEDE TENER OTROS DERECHOS QUE PUEDEN VARIAR ENTRE ESTADOS, PROVINCIAS O PAÍSES.

6. Para obtener un servicio de reparación por garantía bajo esta garantía, debe llevar el Producto o enviarlo prepagado a las instalaciones de servicio TOTO junto con su prueba de compra (recibo de venta original) y una carta declarando el problema, o póngase en contacto con un distribuidor de TOTO o contratista de servicio de productos, o escriba directamente a TOTO U.S.A., INC., 1155 Southern Road, Morrow, GA 30260 (888) 295 8134 ó (678) 466 1300, si está fuera de los Estados Unidos. Si, debido al tamaño del Producto o naturaleza del defecto, el Producto no puede devolverse a TOTO, la recepción de TOTO del aviso por escrito del defecto junto con la prueba de compra (recibo de venta original) constituirá el envío. En tal caso, TOTO puedelegir entre reparar el Producto en la ubicación del comprador o pagar el transporte del Producto a unas instalaciones de servicio.

ESTA GARANTÍA ESCRITA ES LA ÚNICA GARANTÍA HECHA POR TOTO. LA REPARACIÓN, CAMBIO U OTRO AJUSTE ADECUADO, SEGÚN LO ESTIPULADO EN ESTA GARANTÍA, SERÁ EL ÚNICO REMEDIO DISPONIBLE PARA EL COMPRADOR ORIGINAL. TOTO NO SERÁ RESPONSABLE DE LA PÉRDIDA DEL PRODUCTO O DE OTROS DAÑOS INCIDENTALES, ESPECIALES O CONSECUENCIALES O GASTOS INCURRI-DOS POR EL COMPRADOR ORIGINAL, O PARA EL TRABAJO U OTROS COSTOS DEBIDO A LA INSTALACIÓN O REMOCIÓN, O COSTOS DE REPARACIONES HECHAS POR TERCEROS, O POR CUALQUIER OTRO GASTO NO DECLARADO ESPECÍFICAMENTE ARRIBA. EN NINGÚN CASO, LA RESPONSABILIDAD DE TOTO EXCEDERÁ EL PRECIO DE COMPRA DEL PRODUCTO. EXCEPTO AL GRADO PROHIBIDO POR LA LEY APLICABLE, CUALQUIER GARANTÍA IMPLÍCITA, INCLUYENDO LA DE COMERCIABILIDAD O ADECUACIÓN PARA SU USO O PARA UN PROPÓSITO EN PARTICULAR, SE DECLARARÁ EXPRESAMENTE. ALGUNOS ESTADOS NO PERMITEN LAS LIMITACIONES EN LA DURACIÓN DE UNA GARANTÍA IMPLÍCITA, O LA EXCLUSIÓN O LIMITACIÓN DE LOS DAÑOS INCIDENTALES O CONSECUENCIALES, POR LO QUE LA LIMITACIÓN O INCLUSIÓN ANTERIORES PUEDE NO APLICAR PARA USTED.

TABLE DES MATIÈRES

Merci d'avoir choisi TOTO! 34
Pièces incluses 34
Outils communs nécessaires 35
Initialisation du produit Ecopower 35
Traits 35
Caractéristiques 36
Informations techniques 37
Prudence 37
Avant l'installation 38
Procédure d'installation 39
Essai 42
Remarque d'installation 42
Entretien périodique 42
Entretien et nettoyage 42
À l'aide de la valve de chasse 43
Dépannage 44
Garantie 49
Robinetterie brute 66
Spécifications de l'eau récupérée 68

MERCI D'AVOIR CHOISI TOTO!

FRANÇAIS

La mission de TOTO est d'offrir au monde entier un style de vie sain, hygiénique et plus confortable. comme principe de base, nous concevons chaque produit avec un équilibre entre la formeet la fonction. félicitations pour votre choix.

PIÈCES INCLUSES

Vérifiez que toutes les pièces sont inclues dans votre paquet*:

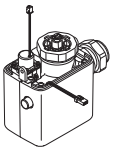
Ensemble de corps de valve

Batterie Backup

Vis

Hexagonale fournie

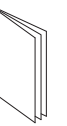
Manuel d'installation et de propriétaire

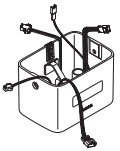
Couvercle

Valve de chasse de toilette
Étiquette de notice

Pour: TET1UB(X)i32, TET1LB(X)i32, TET6LBi32, TET1GBi32, TET6GBi32, TET6UBi32

Tube de reniflard (avec une raccordement)

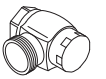
Valve de contrôle

Ensemble d'adaptateurs à souder (Rosaca, Tube pour couvir Adaptateur)

* En réalité le produit peut varier en apparence, selon le modèle.

OUTILS COMMUNS NÉCESSAIRES

Clé à molette

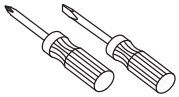

Tournevis (cruciformes et à tête plate)

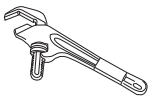

Clé à pipe

INITIALISATION DU PRODUIT ECOPOWER

Nous vous remercions d'avoir choisi la dernière innovation dans les produits EcoPower à faible consommation d'énergie.
Veuillez noter ci-dessous la durée requise pour l'initialisation de l'électronique.

Il faudra environ 5 minutes après la connexion de la batterie pour l'électronique pour l'initialiser. Ce retard est une partie normale de démarrage.
Après environ 30 secondes, la LED du capteur se met à déclencher dans des intervalles de 4 secondes jusqu'à ce que l'initialisation soit terminée.

TRAITS

FRANÇAIS

Entièrement automatique et hygiénique

La valve de chasse EcoPower utilise un capteur infrarouge pour détecter si l'utilisateur a quitté les toilettes, afin de produire une chasse automatique après 3 secondes d'absence. Aucune opération manuelle n'est nécessaire, améliorant ainsi l'expérience de l'utilisation et l'hygiène de l'appareil de plomberie.

Chasse de courtoisie

Lorsque les toilettes reste inutilisées pendant 24 heures, la minuterie de protection commande au système de déclencher la chasse d'eau afin de conserver le joint de la trappe.

Fonctionnalité manuelle

La valve de chasse EcoPower dispose d'un bouton rinçage manuel pour l'entretien et l'utilisation d'urgence.

Traits Écologiques

Conserve l'énergie

Le rinçage du luminaire active un générateur hydroelectrique qui genere de l'énergie electrique pour la prochaine usage. (Consultez À Propos du Générateur Hydropowered, p. 37)

Conserve l'eau

La valve de chasse EcoPower offre un système de prévention de chasse consécutive pour économiser l'eau. Après une chasse d'eau, la valve ne se déclenchera pas automatiquement à nouveau pendant 30 secondes.

La valve de chasse EcoPower de TOTO est conçue pour fonctionner pendant 10 ans, dans des conditions normales, sans aucune utilisation quotidienne minimale requise.

CARACTÉRISTIQUES

Figure		Toilettes		
		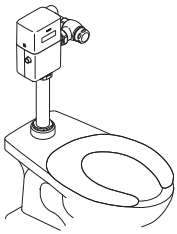		
Numéro de modèle		TET1GBi TET6GBi	TET1LBi TET1LBXi TET6LBi	TET1UBi TET1UBXi TET6UBi
Volume de chasse		1,6 G (6 L)	1,28 G (4,8 L)	1 G (3,8 L)
Capacité de fonctionner avec IdO		Compatible avec l'IoT		
Type de toilettes		Toilette avec soupape de chasse		
Entrée d'soupape de contrôle		1" NPT		
Soupape d'admission		1-1/4" NPSM		
Soupape d'sortie		1-1/2" NPSM		
Pression d'eau fournie	Min (Floue)	15 psi (103 kPa)	25 psi (173 kPa)	
	Max* (Statique)	125 psi (862 kPa)	125 psi (862 kPa)	
Pression d'arrêt		7 psi (48 kPa)		
Dimension de la couverture		7-1/4" (H) x 4-9/16" (W) x 3-3/16" (D) < 185 mm (H) x 116 mm (W) x 82 mm (D) >		
Plage de détection frontal		À l'intérieur 39-3/8" (1000 mm)		
Retard de détection		6 s		
Chasse d'eau retardée		3 s		
Minuterie de Protection du Système		Toutes les 24 heures		
Température ambiante		32-104 ˚F (0-40 ˚C)		
Température de l'eau		34-104 ˚F (1-40 ˚C)		

REMARQUE :

Le type de toilette détermine la pression minimale requise pour la vanne. Veuillez consulter le fabricant des toilettes pour connaître les exigences de pression. TET6LBi, TET6GBi et TET6UBi nécessitent des reniflards de 24 po OU PLUS. La valve n'aura pas la plage de détection appropriée si vous utilisez un reniflard plus court.

* Pressions de l'eau plus de 80 psi ne sont pas recommandés

FRANÇAIS

INFORMATIONS TECHNIQUES

À Propos du Générateur Hydropowered

Le débit d'eau entraîne la rotation de la turbine dans le générateur. Ce processus génère de l'électricité et permet à la valve de chasse automatique de fonctionner.
Consultez fig. 1 ci-dessous.

TET1GBi
TET6GBi
TET1LB(X)i
TET6LBi
TET6UBi
TET1UB(X)i

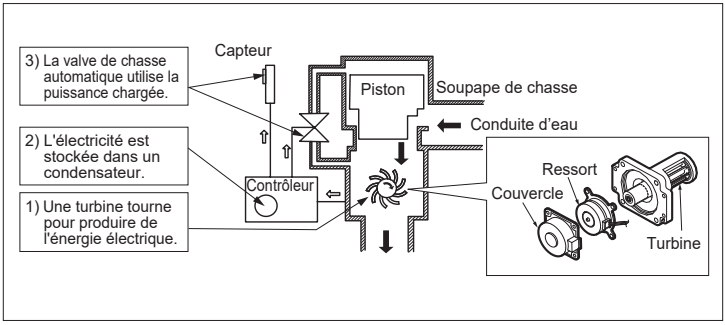

fig. 1 Générateur Hydropowered

PRUDENCE

Veuillez lire et respecter ces consignes. Tout manquement à ces instructions peut entraîner des blessures corporelles ou des dommages matériels.

- Ne jamais éclabousser d'eau ou tout autre liquide sur le produit. Ne pas utiliser de l aveuse à pression. Le produit est un appareil électrique. Risque de dysfonctionnement du produit.
- Ne frappez pas et ne donnez pas de coup de pied sur la valve de chasse EcoPower. Risque de dysfonctionnement du produit ou de fuite d'eau.
- N'utilisez pas la valve de chasse EcoPower à des températures supérieures à ce que les codes locaux ou les spécifications permettent. Risque de dysfonctionnement du produit.
- Ne placez pas un élément dans une pièce humide comme la zone de douche ou au sauna. Risque de dysfonctionnement du produit.
- N'essayez jamais de démonter, remonter, réparer ou modifier la valve de chasse EcoPower sauf si vous êtes un professionnel.Risque dedysfonctionnement du produit et de décharge électrique.
- Ne pas utiliser un reniflard standard ou un contrôle d'arrêt avec valve de chasse à eau recyclée.
- Ne pas utiliser de produits à base de pétrole ou de produits d'étanchéité pour tuyaux, cela pourrait endommager le produit et causer des dégâts d'eau.
- Utilisez l'équipement de protection approprié, comme des gants, pendant l'installation ou l'entretien.
- Ne négligez pas l'entretien périodique. Se reportez-vous à la section Entretien périodique du manuel d'instructions.

AVANT L'INSTALLATION

Important: L'installation de plomberie doit être conforme aux codes et règlements en vigueur. Les conduites d'eau doivent être dimensionnées pour fournir un volume suffisant d'eau pour chaque appareil de plomberie. Vidangez toutes les conduites d'eau avant l'opération.

- Les valve de chasse de toilette et d'urinoir ne sont pas interchangeables, vérifiez le numéro de modèle sur l'étiquette pour vous assurer que vous avez le type correct. Les numéros de modèle du valve de chasse de toilette commencent par «TET» et les modèles de valve de chasse d'urinoir commencent par «TEU».

- Avant d'installer votre valve de chasse, installez les éléments énumérés ci-dessous :
  Cuvette de toilette
  Tuyau de vidange
  Conduite d'eau

  La tuyauterie d'alimentation de ces appareils doit être solidement fixée à la structure du bâtiment pour empêcher l'appareil installé de se déplacer durant l'utilisation. Évite de rayer la surface exposée pendant l'installation.

  IMPORTANT: Purger tout l'air des conduites d'alimentation avant de raccorder la valve de chasse à la cuvette.
  L'air emprisonné dans les conduites d'alimentation peut fissurer la porcelaine.

  Sauf pour TET6GBi, TET6UBi et TET6LBi, installez la valve de chasse de sorte que le contrôle d'arrêt ne soit pas à moins de 282 mm (11-1/8 po) du sommet de la cuvette.
  Pour TET6GBi, TET6UBi et TET6LBi, installez la valve de chasse de telle façon que le contrôle d'arrêt soit à 685,8 mm (27 po) au-dessus de la cuvette.
  Consultez les règlements locaux pour connaître les exigences particulières.

- Prenez soin de ne pas endommager la surface du capteur infrarouge.

- La valve de chasse de toilette peut ne pas fonctionner si le siège de toilette et/ou le dessus de couvercle restent verticaux car il peut bloquer le capteur.

- Pour valve de chasse à eau recyclée:
  Utiliser uniquement un robinet angulaire à eau recyclée et un reniflard.

- Pour l'installation avec capacité de fonctionner avec IdO, prévoir un dégagement d'au moins 20 mm (13/16 po) entre l'arrière de la soupape de chasse et le mur.

- Consultez la plage de détection du capteur infrarouge à la p. 48.

- Pour éviter tout dysfonctionnement de la valve, n'installez pas de main courante ou tout autre objet dans la plage de détection du capteur. N'installez pas la valve de chasse où le capteur fait face à un miroir, un mur en acier inoxydable, d'autres surfaces hautement réfléchissantes ou un autre capteur infrarouge.

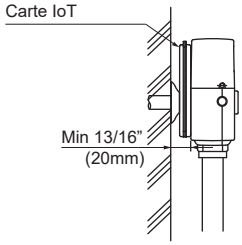

FRANÇAIS

PROCÉDURE D'INSTALLATION

REMARQUE: Pour l'installation rétroactive, enlevez l'ancienne valve de chasse après avoir coupé le válvula de ponto.

REMARQUE: Pour l'eau recyclée, ne pas utiliser un reniflard standard ou un contrôle d'arrêt.

REMARQUE: Ne pas utiliser de produits à base de pétrole ou de produits d'étanchéité pour tuyaux.

1. Installez le valve de contrôle à l'aide de la rosace de taille correcte et un ensemble d'adaptateurs à souder, le cas échéant.

   Des composés d'étanchéité doivent être utilisés sur les filets NPT mâles seulement.

   La distance du centre du contrôle d'arrêt au centre de la valve de chasse doit être entre 107 mm et 133 mm (4-1/4 à 5-1/4 po).

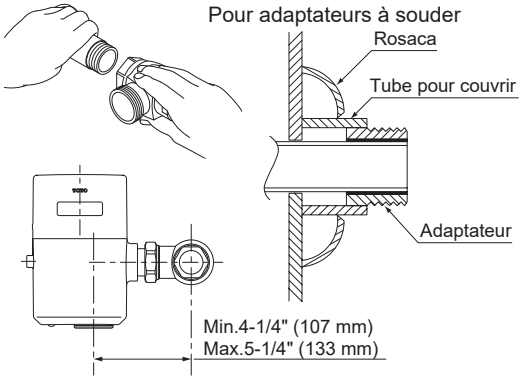

Pour une utilisation avec alimentation en eau de la gauche, fixez le dessus de couvercle du capteur dans le sens inverse donc le capteur sera à l'avant.

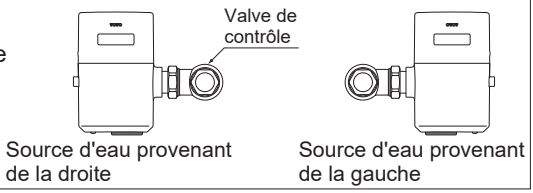

2. Déterminez la longueur du tube de reniflard pour rejoindre la valve de chasse et l'écrou-raccord de l'appareil de plomberie. Si nécessaire, coupez le tube de reniflard à la bonne longueur.

3. Assemblez l'écrou-raccord au raccord d'appareil de plomberie. Serrez à la main l'écrou-raccord de l'appareil de plomberie.

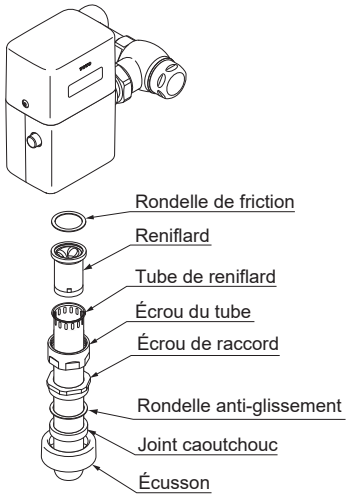

FRANÇAIS

4. Avant d'insérer la pièce de raccordement de la valve de chasse dans le valve de contrôle, assurez-vous que le joint torique est dans la rainure à l'extrémité de la pièce de raccordement, l'écrou de blocage et le circlip sont placés comme indiqué.
5. Raccordez la valve de chasse avec le valve de contrôle et le tuyau de reniflard. Prenez soin de ne pas endommager le joint torique lorsque vous insérez la pièce de raccordement dans le valve de contrôle. Si la lubrification est nécessaire, mouillez le joint torique avec de l'eau est suffisant.
6. Alignez la valve de chasse et serrez bien l'écrou de raccord de l'appareil de plomberie, l'écrou du tube reniflard et un contre-écrou avec une clé.

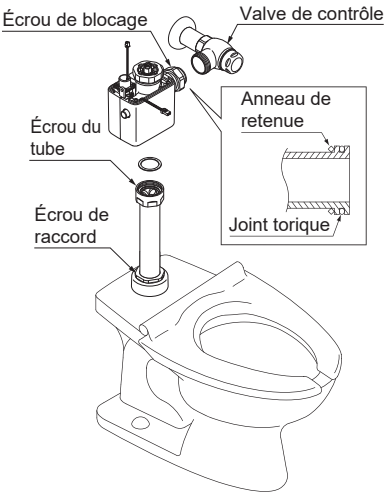

7. Branchez le câble de batterie avec le contrôleur et mettez la batterie en place.

REMARQUE:
Il faudra environ 5 minutes après la connexion de la batterie pour l'électronique pour l'initialiser. Après environ 30 secondes, la LED du capteur se met à déclencher dans des intervalles de 4 secondes jusqu'à ce que l'initialisation soit terminée.

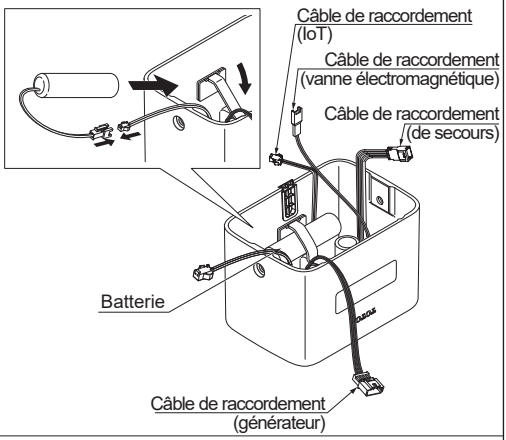

8. Connectez les câbles de la vanne électromagnétique et du générateur avec les câbles du contrôleur.

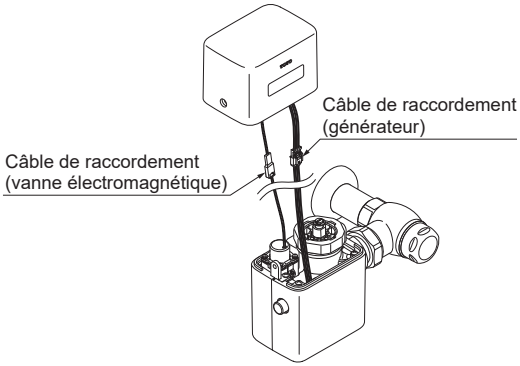

FRANÇAIS

9. Fixez le dessus de couvercle du capteur sur le ensemble de corps avec les vis et la clé hexagonale fournies.

Protégez les connexions à l'intérieur du couvercle du contrôleur.

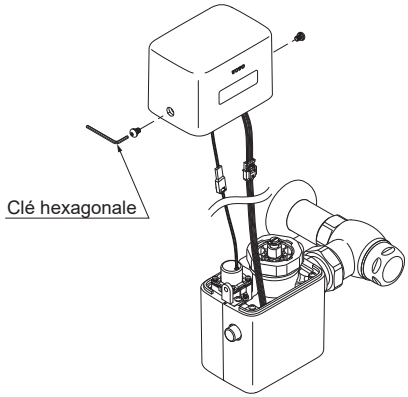

10. Avant que l'eau d'alimentation soit alimentée, veillez à ce que toutes les fuites d'eau soient éliminées en serrant tous les raccords de tuyaux.

REMARQUE:
Si pour une raison quelconque, il devient nécessaire d'enlever le Valve de contrôle, assurez-vous que l'eau est coupée à la valve principale d'arrivée.

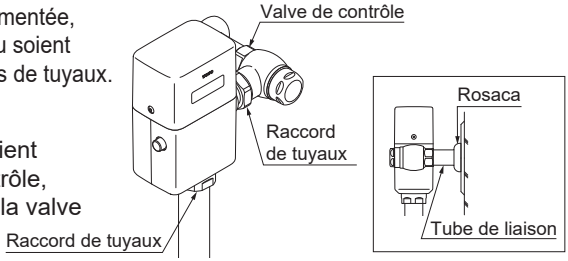

Les valves de chasse sont préréglées pour le volume de l'appareil de plomberie tel qu'indiqué sur le carton de la valve. La valve ne nécessite pas de réglage pour la variation de pression d'eau dans sa plage de fonctionnement.

11. Pour régler la valve de chasse pour un fonctionnement correct, utilisez la vis de réglage pour ouvrir la valve de contrôle complètement.
12. Activez la valve de chasse plusieurs fois.
13. Dans le cas de débit excessif, ajustez graduellement la valve de contrôle dans le sens horaire, vers la position fermée, à l'aide de la vis de réglage, jusqu'à ce qu'il y ait écoulement d'eau approprié dans l'appareil de plomberie.

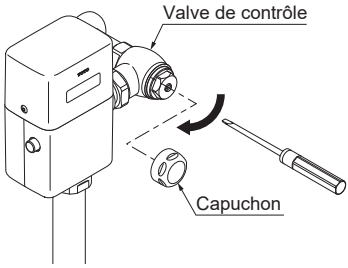

REMARQUE:
Ajustez pour que la quantité d'eau ne soit pas excessive et que les déjections puissent s'écouler correctement.

14. Le bouchon pour la valve de contrôle doit être placé après avoir effectué ses derniers réglages.
15. Serrez le bouchon fermement avec une clé.

AVERTISSEMENT:
Le soupape de contôle ne doit jamais être ouvert jusqu'au point où le débit de la valve de chasse dépasse le volume de l'appareil. Dans le cas d'une panne de la valve, l'eau doit non déborder de l'appareil de plomberie.

ESSAI

Il faudra environ 5 minutes après la connexion de la batterie pour l'électronique pour l'initialiser. Après environ 30 secondes, la LED du capteur se met à déclencher dans des intervalles de 4 secondes jusqu'à ce que l'initialisation soit terminée. Veuillez patienter avant de commencer.

1. Assoyez-vous sur le siège de toilette.
2. Restez-y pendant 6 secondes ou plus et éloignez-vous ensuite du siège. La valve doit automatiquement déclencher la chasse après 3 secondes.
3. Appuyez sur le bouton de chasse manuelle pendant 2 secondes et assurez-vous que la valve fonctionne correctement et que la lumière rouge de la sonde est allumée.
4. Vérifiez à nouveau tous les raccords de tuyaux pour les fuites d'eau. Si la valve de chasse ne fonctionne pas correctement, consultez la section Dépannage à la page 44.

REMARQUE D'INSTALLATION

Une fois que l'unité de valve de chasse a été installée correctement, veuillez expliquer à votre client comment l'utiliser et dites-lui de respecter ces consignes:

1. Ne pas mettre aucun objet devant la fenêtre du capteur qui pourrait faire obstacle à la sonde, ce qui provoquerait son dysfonctionnement.
2. En cas de problème, consultez la section Dépannage à la p. 44. Si vous n'avez pas les compétences requises ou si vous avez du mal à suivre les consignes d'installation, d'entretien, de réparation, de dépannage ou d'ajustement du produit, ne procédez pas sans l'aide d'une personne qualifiée.

FRANÇAIS

ENTRETIEN PÉRIODIQUE

Veuillez vérifier la valve de chasse EcoPower au moins une fois par mois selon les instructions suivantes pour éviter tout risque de dommage à la propriété.

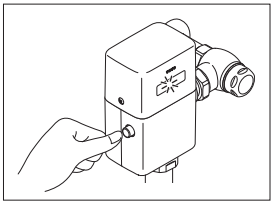

Vérifiez la tuyauterie pour voir s'il y a une fuite ou un raccord desserré.

Appuyez sur le bouton de chasse manuelle et vérifiez que le capteur de lumière rouge est allumé pendant 2 secondes pour voir si le générateur fonctionne correctement ou non.

Si le voyant rouge n'est pas allumé, vérifiez le générateur pour voir si un débris bouche la turbine.

Inspectez le bec de canard VB au moins deux fois par année.

Au fil du temps, le bec de canard du brise-vide peut commencer à se décomposer.

Si le bec de canard est usé, rigide ou fuit, remplacez-le.

ENTRETIEN ET NETTOYAGE

IMPORTANT! Ne pas rayer le capteur lors du nettoyage du produit.

- Évitez d'utiliser tout matériel de nettoyage qui pourraient rayer la surface.
- Ne jamais utiliser de poudre de polissage, détergent qui comprend de grosses particules, de diluants, benzène, acides, alcalins ou de brosse à récurer en nylon, comme ceux ci pourrait endommager la surface.
- Pour nettoyer la surface en toute sécurité, essuyez-la avec un chiffon doux imbibé de détergent à vaisselle dilué et séchez-la avec un autre chiffon doux. Si cela ne nettoie pas adéquatement la surface, frottez la zone avec un détergent neutre et un chiffon humide.

À L'AIDE DE LA VALVE DE CHASSE

Capteur Infrarouge	Chasse d'eau	Chasse d'eau toutes les 24/12 heures
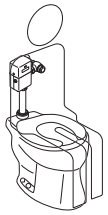		
Le capteur infrarouge détecte un utilisateur de la toilette.	Lorsque l'utilisateur reste en place pendant plus de 6 secondes, puis s'éloigne, le contrôleur envoie un signal à l'unité opérationnelle pour déclencher automatiquement la valve de chasse après 3 secondes.	Lorsque les toilettes reste inutilisées pendant 24 heures, la minuterie de protection commande au système de déclencher la chasse d'eau afin de conserver le joint de la trappe.

Le Bouton de Chasse Manuel
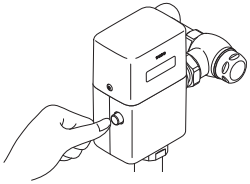
Utilisez le bouton de chasse manuel d'entretien ou de situation d'urgence.

FRANÇAIS

DÉPANNAGE

Difficulté	Cause Possible	Suggestion d'Action	Page
Aucune eau ne provient de la valve de chasse	La valve principale dans la canalisation d'eau ou du contrôle d'arrêt est coupée	Ouvrez la valve principale ou la contrôle d'arrêt	-
	Un ou plusieurs câbles non connectés	Vérifiez toutes les connexions de câbles	-
	La surface du verre devant le capteur infrarouge est sale	Nettoyez la surface de verre	-
	Le verre est cassé	Communiquez avec le distributeur pour le remplacement	-
	Il y a une surface réfléchissante devant le capteur	Retirez la surface réfléchissante devant le capteur	48
	Le capteur infrarouge ou la vanne électromagnétique est hors d'usage	Communiquez avec le distributeur pour le remplacement	-
	Les petits trous dans la membrane de la vanne électromagnétique sont bouchés	Nettoyez le petit trou dans la membrane et le filtre	47
	Le générateur d'énergie hydroélectrique est bouché	Faites l'entretien du générateur d'énergie hydroélectrique	-
L'eau n'arrête pas de couler	Le petit trou dans le piston est bouché	Nettoyez le petit trou dans le piston	46
	La zone d'étanchéité du piston est sale	Nettoyez la zone d'étanchéité du piston	46
	La zone d'étanchéité de la membrane de la vanne électromagnétique est sale	Nettoyez la zone d'étanchéité de la membrane et du filtre	47
	La garniture en U (u-packing) du piston est endommagée	Inspecter et remplacer si nécessaire	46
Le volume de décharge est trop petit	La vis du la contrôle d'arrêt n'est pas correctement réglée	Ajustez la quantité de décharge par la vis du la contrôle d'arrêt	47
Le volume de décharge est trop grand			
Le débit est trop faible	La pression d'eau est trop faible	Consultez un entrepreneur en plomberie	-
	La contrôle d'arrêt n'est pas assez ouvert	Ajustez la quantité de décharge par la vis du la contrôle d'arrêt	47
Le débit est trop élevé	La contrôle d'arrêt n'est pas correctement réglé	Ajustez la quantité de décharge par la vis du la contrôle d'arrêt	47
Une lumière rouge dans la fenêtre du capteur clignote	La batterie est faible	Vérifiez le voltage avec un multimètre, si moins de 2,6 V, remplacez par une batterie fournie par TOTO	47

REMARQUE :
Ne démantelez pas les pièces de la valve de chasse qui ne sont pas spécifiées dans le guide de dépannage.
Si vous avez besoin d'aide supplémentaire, veuillez appeler les services techniques de TOTO au 1 888 295-8134.

■DÉMONTAGE

Si la valve entière doit être retirée de l'alimentation en eau pour l'entretien, veuillez prendre note de la mise en garde ci-dessous:

1. Veillez ne pas perdre ou déchirer la rondelle de friction à la connexion de sortie à l'écrou du tube reniflard. Pour maintenir une bonne étanchéité, remplacez la rondelle si nécessaire.
2. Soyez prudent lorsque vous réinstallez la valve à l'approvisionnement en eau pour éviter de pincer le joint torique.

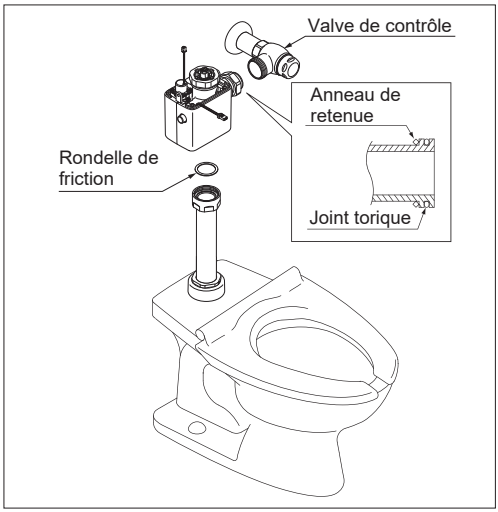

■ NETTOYAGE DE L'ENSEMBLE PISTON

1. Tournez la vis du soupape de contrôle dans le sens horaire pour couper l'eau.
2. Retirez les vis latérales du couvercle supérieur à l'aide de la clé hexagonale inviolable (fournie).
3. Soulevez soigneusement le couvercle supérieur et débranchez les faisceaux du solénoïde et du générateur.
4. Retirez l'écrou borgne à l'aide d'une clé serre-tube décalée.
5. Retirez le capuchon de la valve à l'aide d'un tournevis (cruciforme et tête plate).

REMARQUE:
Veillez à ne pas endommager la valve ou le faisceau du solénoïde lorsque vous serrez ou desserrez l'écrou borgne ou le capuchon de la valve.

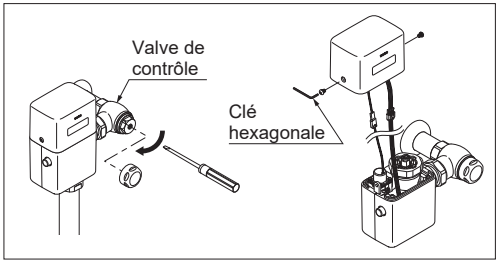

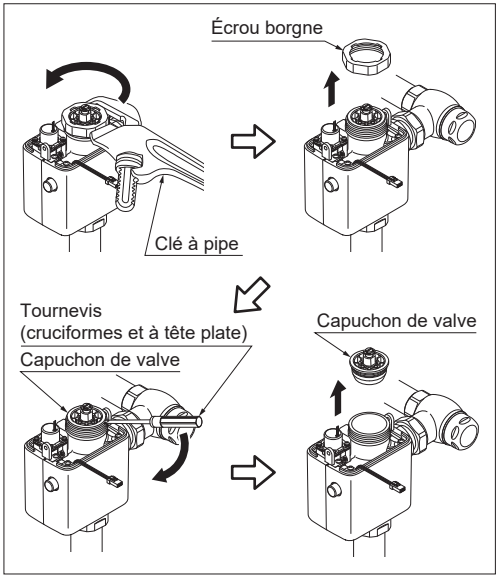

FRANÇAIS

6. Débranchez l’ensemble piston.

REMARQUE:
Si vous avez de la difficulté à saisir le piston, utilisez la pince à bec effilé comme illustré.

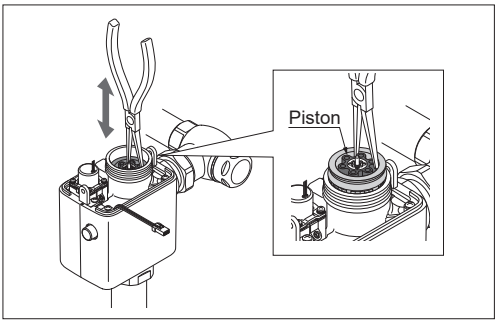

7. Vérifiez le petit trou dans le piston pour voir s'il est bouché par des débris. Insérez un petit fil pour déboucher les trous si nécessaire.
8. Vérifiez le filtre pour voir s'il est bouché par des débris et brossez-le doucement pour le nettoyer.
9. Vérifiez la zone d'étanchéité du piston et nettoyez-la si elle est sale.
10. Vérifiez la garniture en U pour déceler les fissures ou les dommages.
11. Réassembler dans l’ordre inverse.

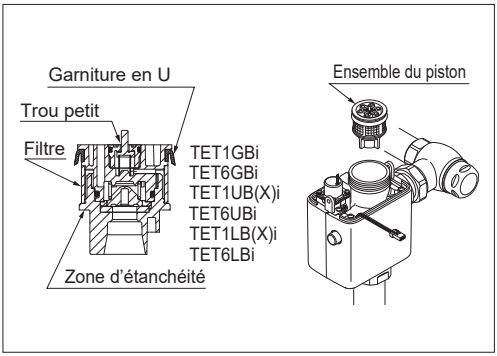

REMARQUE:
Assurez-vous de pousser le piston jusqu’au fond. Le dessus du piston doit se trouver à environ 28 mm (1-1/8 po) sous le rebord de la valve. Sinon, le capuchon de la valve ne s’emboîtera pas correctement et il y a un risque de fuite.

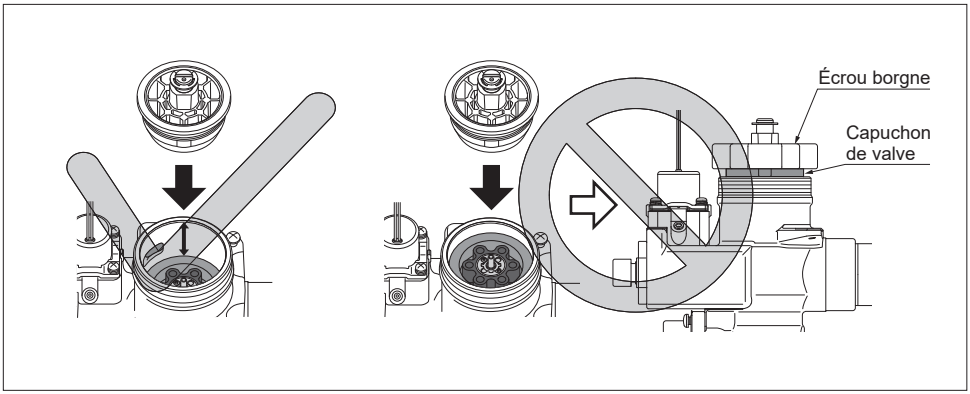

FRANÇAIS

■ NETTOYAGE DU FILTRE ET DE LA MEMBRANE

1. Tournez la vis du valve da contrôle dans le sens horaire pour couper l'eau.
2. Retirez les vis latérales du couvercle supérieur à l'aide de la clé hexagonale inviolable (fournie).
3. Soulevez soigneusement le couvercle supérieur et débranchez les faisceaux du solénoïde.
4. Déposez la vanne électromagnétique et retirez la membrane. Vérifiez ensuite les petits trous et la zone d'étanchéité.

REMARQUE:
Voir l'illustration à droite pour le démontage.

REMARQUE:
N'étirez pas ou ne modifiez pas la forme du ressort de la vanne électromagnétique d'aucune façon. Cela annulera la garantie.

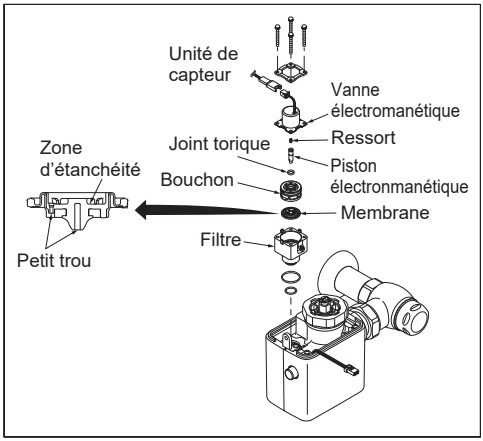

5. Vérifiez le filtre pour voir s'il est bloqué par des débris et brossez-le doucement pour le nettoyer.
6. Réassembler dans l'ordre inverse.

■ VÉRIFIER LA VANNE ÉLECTROMAGNÉTIQUE

1. Assuré que la pile est correctement placée et que les câbles sont connectés.
2. Avec une alimentation en eau fermée, placez la main devant le détecteur pendant 6 secondes.
3. Retirez-le et écoutez pour entendre un bruit de « clic » au bout de 3 secondes. Ceci indique que le piston électromagnétique a été activé.

■ REMPLACEMENT DE LA PILE

Une pile de secours spéciale au lithium est utilisée. Remplacez seulement avec la batterie fournie par TOTO.
Si une lumière rouge dans la fenêtre du capteur clignote selon un cycle de 4 secondes, il est temps de remplacer la batterie.

1. Retirez la pile usagée.
2. Posez la nouvelle pile à la bonne position.

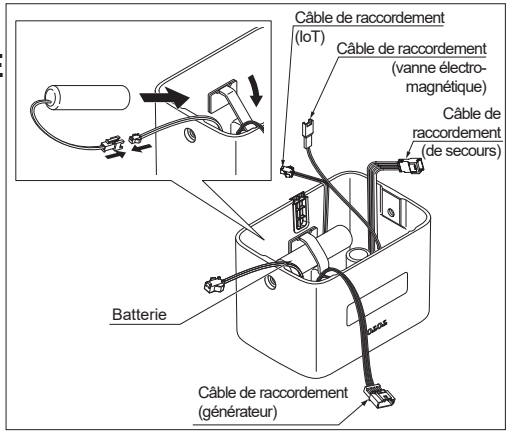

■ RÉGLAGE DU DÉBIT

1. Ré glez le débit en tournant la vis sur la valve de contrôle.
2. Tournez la vis dans le sens horaire pour diminuer le débit et tournez la vis dans le sens antihoraire pour l'augmenter.

REMARQUE:
Ajustez pour que la quantité d'eau ne soit pas excessive et que les déjections puissent s'écouler correctement.

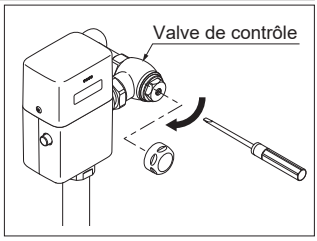

FRANÇAIS

■ LA PLAGE DE DÉTECTION

La plage de détection du capteur infrarouge est réglée en usine et n'a pas besoin d'ajustement supplémentaire.

* Mesure sur un tableau blanc carré de 300 mm x 300 mm.
* Le diagramme de la plage de détection ci-dessous est fourni à titre indicatif.

TET1GBi,TET1LB(X)i,TET1UB(X)i

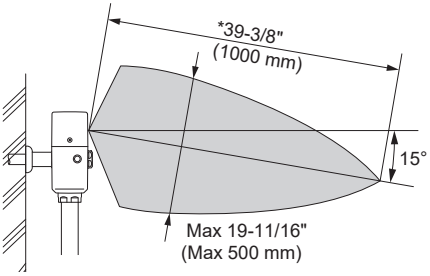

TET6LBi,TET6UBi,TET6GBi

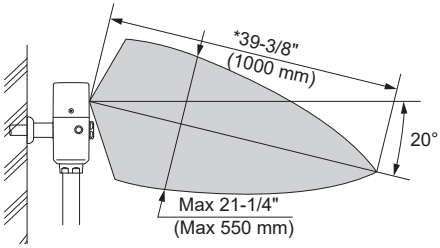

PRÉCAUTION

NE PLACEZ PAS le capteur infrarouge d'une valve de chasse de façon qu'il soit aligné avec le capteur d'une autre valve de chasse.

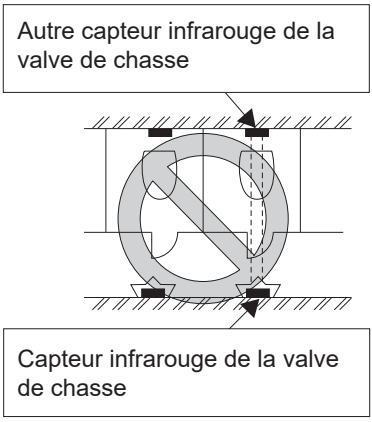

PRÉCAUTION

NE PLACEZ PAS le capteur infrarouge d'une valve de chasse de façon qu'elle soit alignée avec le capteur d'un autre capteur de valve de chasse.

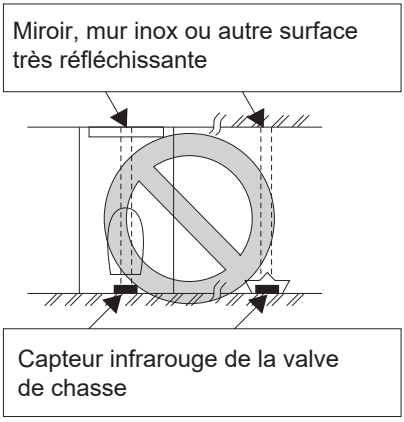

REMARQUE:

Dans certains cas, la valve peut ne pas détecter un utilisateur si le siège de toilette est laissé en position verticale. Cela peut être du à la dimension brute de plomberie ou l'écartement de la fente avant du siège commercial. Veuillez abaisser le siège ou contacter un entrepreneur en plomberie pour changer la hauteur de la valve.

Dans certaines conditions, le capteur peut avoir mal à détecter les utilisateurs portant des vêtements noirs.

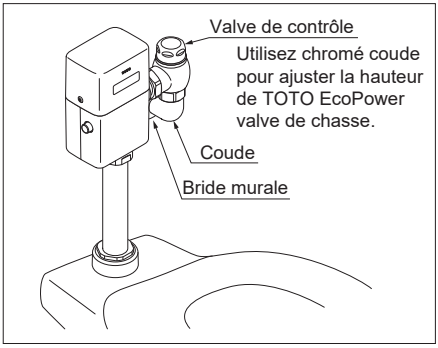

FRANÇAIS

GARANTIE

1. TOTO® garantit que ses chasses électroniques, robinets et distributeurs de savon (“Produit”) sont exempts de défauts de matériaux et de fabrication pendant l’utilisation normale lorsqu'il sont correctement installés et entretenus, pendant une durée de trois (3) ans à partir de la date d'achat. Cette garantie limitée est seulement offerte à l'acheteur original du produit et n'est pas transférable à un tiers, y compris tout acheteur ou propriétaire subséquent du produit. Cette garantie s’applique seulement aux produits de TOTO achetés et installés en Amérique du Nord, Centrale et du Sud.

2. Les obligations de TOTO sous cette garantie sont limitées à la réparation, au remplacement ou l'ajustement approprié, à la discrétion de TOTO, du produits ou des pièces défectueuses pendant l'usage normal, pourvu qu’un tel produit soit correctement installé, utilisé et maintenu selon les instructions. TOTO se réserve le droit de conduire toute inspection jugée nécessaire dans l’objectif de déterminer la cause du défaut. TOTO ne facturera pas la main-d'oeuvre ou les pièces relatives à des réparations ou remplacements sous garantie. TOTO n'est pas responsable pour le coût de l'extirpation, le retour et /ou la réinstallation du produit.

3. Cette garantie ne s'applique pas aux éléments suivants:
   a. Dommage ou perte survenus à la suite d’une catastrophe naturelle comme un incendie, un tremblement de terre, une inondation, foudre, ou un orage électrique, etc.
   b. Dommage ou perte résultant de tout accident, d'une utilisation non raisonnable, mauvaise, abusive, négligente ou de soins inappropriés, du nettoyage ou de la maintenance du produit.
   c. Dommage ou perte résultant des sédiments ou toute matière étrangère contenue dans le système d’eau.
   d. Dommage ou perte résultant de l'installation inappropriée ou de l'installation du produit dans un environnement rude ou dangereux, ou le retrait inapproprié, la réparation ou modification du produit.
   e. Dommage ou perte résultant de surtensions électrique ou de la foudre ou d’autre actes qui ne constituent pas la faute de TOTO ou que le produit n'est pas conçu pour tolérer.
   f. Dommage ou perte résultant de l'usure normal et habituelle, tels que la réduction du lustre, le grattage ou la décoloration au fil du temps due à l'usure, les pratiques de nettoyage ou l'eau or les conditions atmosphériques, inclus et non limités à, l'utilisation de l'eau de blanchissant, alcanes, nettoyants acides, nettoyants sec (poudre) ou tout autre nettoyants abrasifs ou l'utilisation de métal ou de brosse en nylon.

4. Pour que cette garantie limitée soit valide, une preuve d'achat est nécessaire. TOTO vous encourage à enregistrer la garantie à l'achat pour créer une trace de la propriété du produit à http://www.totousa.com. L'enregistrement du produit est complètement volontaire et le défaut d’enregistrement ne diminuera en rien vos droits de garantie limitée.

5. CETTE GARANTIE VOUS DONNE DES DROITS LEGAUX SPECIFIQUE. VOUS POUVEZ AVOIR DES DROITS QUI POURRAIT VARIER D'UN ETAT A L'AUTRE, D'UNE PROVINCE A L'AUTRE OU D'UN PAYS A L'AUTRE.

6. Pour obtenir une réparation sous le service de garantie, vous devez emmener le produit ou le faire livrer prépayé à un centre de service TOTO avec une preuve d'achat (reçu original d’achat) et une lettre expliquant le problème, ou contactez un distributeur de TOTO ou un contracteur de service pour les produits, ou écrivez directement à TOTO U.S.A., INC., 1155 Southern Road, Morrow, GA 30260 (888) 295 8134 or (678) 466-1300, Si vous êtes en dehors des États Unis d'Amérique, Si le produit ne peur être retourné du à sa taille ou la nature des dégâts, la réception par TOTO d'un avis écrit du défaut, avec preuve d'achat (reçu original de caisse) constitue livraison. Dans un tel cas, TOTO pourrait choisir de réparer le produit à l'emplacement de l'acheteur ou payer pour le transport du produit à un centre de service.

CETTE GARANTIE ECRITE CONSTITUE LA SEULE GARANTIE OFFERTE PAR TOTO. TOUTE REPARATION, REMPLACEMENT OU TOUT AUTRE AJUSTEMENT NECESSAIRE COUVERT PAR CETTE GARANTIR SERA LA SOLUTION EXCLUSIVE DISPONIBLE A L’ACHETEUR ORIGINAL. TOTO N’EST POINT RESPONSABLE POUR LA PERTE DU PRODUIT OU POUR TOUT AUTRE DEGATS ACCIDENTELS, PARTICULIERS OU IMPORTANTS, OU TOUTES AUTRES DEPENSES NON MENTIONEES CLAIREMENT AU DESSUS. EN AUCUNE CIRCONSTANCE LA RESPONSABILITE DE TOTO SERA SUPERIEUR AU PRIX D’ACHAT DU PRODUIT. SAUF DANS LES CAS OU LA LOI EN VIGUEUR INTERDIT CELA, TOUTE GARANTIE IMPLICITE, Y COMPRIS CELLE DE LA QUALITE MARCHANDE OU DE REMISE EN FORME POUR L’USAGE OU POUR UNE RAISON PARTICULIERE, SONT EXPRESSEMENT EXCLUES. CERTAINS ETATS N’AUTORISENT PAS DE LIMITATIONS SUR LA DUREE DE LA GARANTIE IMPLICITE, OU L`EXCLUSION OU LA LIMITATION DES DOMMAGES INDIRECTS OU SECONDAIRES, AINSI, IL EST DONC POSSIBLE QUE CETTE LIMITATION ET EXCLUSION NE S`APPLIQUENT PAS A VOUS.

PORTUGUÊS

ÍNDICE

Obrigado por escolher a TOTO! 50
Peças incluídas 50
Ferramentas comuns necessários 51
Inicializando o produto Self Power 51
Características 51
Especificações 52
Informação técnica 53
Avisos 53
Antes da instalação 54
Procedimento de instalação 55
Execução de teste 58
Observação de instalação 58
Manutenção periódica 58
Cuidados e limpeza 58
Usando o fluxômetro 59
Resolução de problemas 60
Garantia 65
Dimensões aproximadas 66
Especificações da Água Reclamada 68

OBRIGADO POR ESCOLHER A TOTO!

A missão da TOTO é proporcionar ao mundo um estilo de vida saudável, higiênico e mais confortável. Como princípio norteador, projetamos cada produto com equilíbrio entre forma e função. Parabéns pela sua escolha.

PEÇAS INCLUÍDAS

Confira para certificar-se que todas estas peças constam da embalagem*:

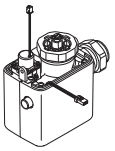
Corpo de válvula

Bateria de Back-up

Parafusos

Chave hexagonal

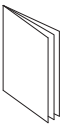
Manual de Instalação / do proprietário

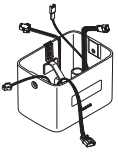
Tampa superior

Etiqueta de aviso

Para: TET1UB(X)i32, TET1LB(X)i32, TET6LBi32, TET1GBi32, TET6GBi32, TET6UBi32

Tubo de quebrador de vácuo (com conexão)

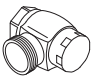
Válvula de ponto

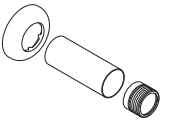
Kit soldável (Escudo, tubo e adaptador)

* Aspecto de alguns componentes podem variar dependendo do modelo.

FERRAMENTAS COMUNS NECESSÁRIOS

Chave de boca ajustável

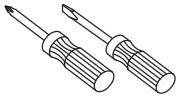

Chaves de fenda (Phillips e cabeça plana)

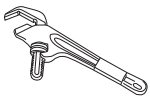

Chave para tubo

INICIALIZANDO O PRODUTO SELF POWER

Obrigado por escolher a inovação mais recente em produtos EcoPower de baixo consumo de energia. Observe abaixo a duração do tempo necessário para inicializar a eletrônica.

Levará aproximadamente 5 minutos depois de conectar a bateria para a eletrônica para inicializar. Esse atraso é uma parte normal da inicialização.
Após aproximadamente 30 segundos, o LED do sensor começará a disparar em intervalos de 4 segundos até a inicialização estar completa.

CARACTERÍSTICAS

Totalmente automática e higiênica
A válvula de descarga EcoPower usa um sensor infravermelho para detectar quando alguém usa e sai do vaso, e dá a descarga automaticamente após 3 segundos. Não é necessário manual de operação, melhorando a experiência de uso e a higiene do vaso.

Descarga de cortesia
Quando o vaso não for usado por 24 horas, o temporizador de proteção controla o sistema para dar a descarga para preservar o sifão.

Botão de acionamento manual
A fluxômetro Self Power tem um botão de descarga manual para manutenção e uso de emergência.

Recursos Ecológicos

Economia de energia
Cada descarga ativa um gerador hidrelétrico que gera energia elétrica para a próxima descarga. (Informe-se Sobre o Gerador Hidrelétrico da TOTO, p. 53)

Economia de água
A válvula de descarga EcoPower oferece prevenção de descarga consecutiva, para economizar água. Depois da descarga, a válvula não dará descarga novamente por 30 segundos.

As válvulas de descarga EcoPower TOTO são projetadas para durar por 10 anos, em condições normais, sem uso mínimo exigido.

ESPECIFICAÇÕES

Figure		Bacia Sanitária		
		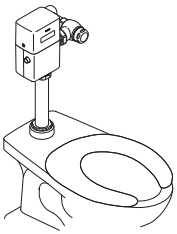		
Número modelo		TET1GBi TET6GBi	TET1LBi TET1LBXi TET6LBi	TET1UBi TET1UBXi TET6UBi
Volume de descarge		1,6 G (6 L)	1,28 G (4,8 L)	1G (3,8 L)
Capacidade de IoT		Com tecnologia IoT		
Tipo		Bacia sanitária de fluxómetro		
Entrada de válvula de ponto		1" NPT		
Conexão de entrada da válvula		1-1/4" NPSM		
Conexão de saída da válvula		1-1/2" NPSM		
Pressão de Fornecimento de Água	Min (Fluxo)	15 psi (103 kPa)	25 psi (173 kPa)	
	Max* (Estático)	125 psi (862 kPa)	125 psi (862 kPa)	
Pressão de fechamento		7 psi (48 kPa)		
Dimensão da Tampa		7-1/4" (H) x 4-9/16" (W) x 3-3/16" (D) < 185 mm (H) x 116 mm (W) x 82 mm (D) >		
Faixa de detecção a patir da frente		Dentro de 39-3/8" (1000 mm)		
Tempo para a detecção		6 s		
Descarga atrasada		3 s		
Temporizador de proteção		Descarga automática após 24 horas de uso não		
Temperatura ambiente		32-104˚F (0-40˚C)		
Temperatura da água		34-104˚F (1-40˚C)		

OBSERVAÇÃO:
O tipo de vaso determina a pressão mínima necessária para a válvula.
Consulte o fabricante do vaso para saber qual é a pressão necessária. TET6LBi, TET6GBi e TET6UBi exigem disjuntores a vácuo de 61 cm (24") OU MAIOR. A válvula não terá a faixa de detecção adequada se você usar um quebra vácuo menor.

* A pressão de água mais de 80 psi não é recomendado.

PORTUGUÊS

INFORMAÇÃO TÉCNICA

Sobre o Gerador Hidrelétrico

O fluxo de água faz com que a turbina gire no gerador de energia. Este processo gera energia elétrica e permite que a fluxômetro automática opere. Veja ilust. 1 abaixo.

TET1GBi
TET6GBi
TET1LB(X)i
TET6LBi
TET6UBi
TET1UB(X)i

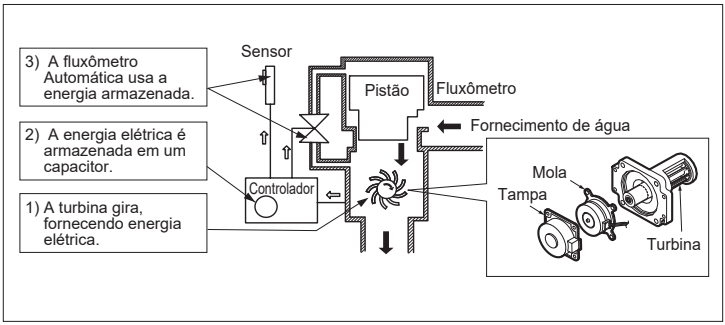

ill. 1 Gerador Hidrelétrico

AVISOS

Leia e siga estes instruções. A falha pode resultar em ferimentos pessoais ou em danos ao imóvel.

- Nunca respingue água ou qualquer outro líquido no produto. Não use lavadora de alta pressão. O produto é um aparelho elétrico. Risco de defeito no produto.
- Não golpeie ou chute a fluxômetro Self Power. Risco de defeito no produto ou de vazamento de água. Risco de defeito no produto.
- Não utilize a fluxômetro Self Power em temperaturas que excedam o que as regulamentações locais ou a especificação do produto permitem. Risco de defeito no produto.
- Não coloque um produto em uma sala com umidade alta como salas com chuveiros e saunas. Risco de defeito no produto.
- Nunca tente desmontar, montar, reparar ou modificar a fluxômetro Self Power a menos que você seja profissional . Risco de defeito do produto e de choque elétrico.
- Não use o limitador de vácuo padrão nem o botão de controle com a válvula de descarga de águas recicladas.
- Não use produtos à base de petróleo nem selantes de tubulação, isso pode danificar o produto e causar danos pela água.
- Use equipamentos de proteção apropriados, como luvas, durante a instalação ou manutenção.manutenção.
- Não negligencie a manutenção periódica. Consulte a seção Manutenção periódica do manual de instruções.

ANTES DA INSTALAÇÃO

Importante: A sistema de distribuição de água deve estar em conformidade com os códigos e as regulamentações aplicáveis. O sistema de distribuição de água deve ser dimensionado para fornecer um volume adequado de água para cada produto.
Limpe todos os tubos de água antes da operação.

- Os fluxômetros de vazão e urinário não são intercambiáveis, verifique o número do modelo no rótulo para se certificar de que ele possui o tipo correto. Os números de modelo do fluxômetro do banheiro começam com 'TET' e os modelos do medidor de fluxo urinário começam com 'TEU'.
- Antes de instalar sua fluxômetro, instale os itens abaixo:

  Vaso sanitário
  Tubulação do sistema de esgoto sanitário
  Tubulação de abastecimento de água fria

  O encanamento de fornecimento ao vaso deve estar fixado com segurança à estrutura do prédio, para evitar que o vaso instalado se movimente durante o uso. Evite danificar a superfície exposta durante a instalação.
  IMPORTANTE: Purgue todo o ar das linhas de alimentação antes de conectar a válvula de descarga ao vaso. O ar preso nas linhas de suprimento pode rachar a porcelana.
  Exceto para TET6GBi,TET6UBi eTET6LBi, instale a válvula de descarga para que o botão de controle não esteja a menos de 282 mm (11-1/8”) acima da parte superior do vaso. Para TET6GBi,TET6UBi eTET6LBi, instale a válvula de descarga de forma que o botão de controle esteja 685,8 mm (27") acima do vaso.
  Consulte os regulamentos locais para os requisitos especiais.
- Tenha cuidado para não danificar a superfície do sensor infravermelho.
- A válvula pode não funcionar se o assento do bacia sanitária e/ou a tampa estiverem para cima, já que podem bloquear o sensor.
- Para válvulas de descarga de águas recicladas:
  Use somente o batente do ângulo e o limitador de vácuo para águas recicladas.
- Para a instalação da IoT, forneça uma folga de pelo menos 20 mm (13/16”) entre a parte traseira da válvula de descarga e a parede.
- Confira a faixa de detecção do sensor infravermelho na página 64.
- Para evitar defeitos na válvula, não instale barras de apoio ou qualquer outro objeto na faixa de detecção do sensor. Não instale a fluxômetro onde o sensor esteja de frente a um espelho, parede de aço inoxidável ou outra superfície altamente reflexiva ou, ainda, outro sensor infravermelho.

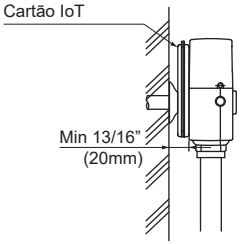

PORTUGUÊS

PROCEDIMENTO DE INSTALAÇÃO

OBSERVAÇÃO: Para a instalação da atualização, remova o fluxômetro antigo após fechar a torneira.

OBSERVAÇÃO: Para águas recicladas, não use o limitador de vácuo padrão nem o botão de controle.

OBSERVAÇÃO: Não use produtos à base de petróleo nem selantes de tubulação.

1. Instale o botão da descarga usando o espelho do tamanho correto e um kit adaptador de solda, se aplicável.

   Compostos de vedação de rosca devem ser usados apenas em roscas NPT macho.

   A distância do centro do botão de controle ao centro da válvula de descarga deve ser entre 107 mm a 133 mm (4-1/4" a 5-1/4").

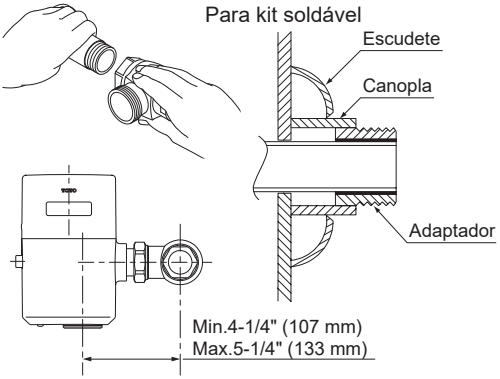

Para uso com o ponto de água a esquerda, fixe a tampa superior do sensor na direção oposta para que o sensor esteja na frente.

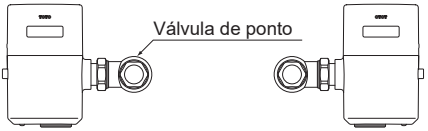

Abastecimento de Água à Direita

Abastecimento de Água Esquerda

2. Determine a extensão do tubo quebrador de vácuo de vácuo para ligar a fluxômetro e o encaixe do da louça. Se necessário, corte otubo quebrador de vácuo de vácuo no comprimento adequado.

3. Junte a unidade de rosqueamento do encaixe ao encaixe do bacia sanitária. Aperte a rosca de encaixe manualmente na conexão da louça.

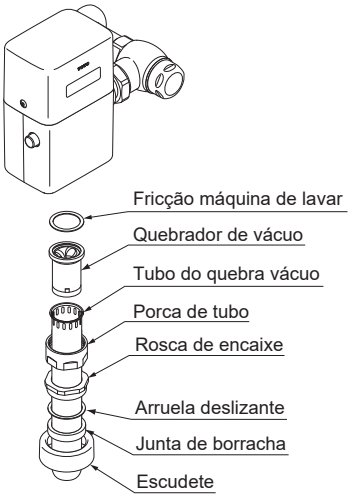

PORTUGUÊS

PROCEDIMENTO DE INSTALAÇÃO

4. Antes de conectar a fluxômetro na válvula de ponto, assegure-se de que o anel de vedação esteja na ranhura ao final da conexão e que a porca de travamento e o anel retentor estejam localizados como exibido.
5. Conecte a fluxômetro ao válvula de ponto e o tubo de limitação de vácuo. Tenha cuidado para não danificar o anel de vedação ao inserir o arremate no válvula de ponto. Se lubrificação for necessária, umedecer o anel de vedação com água já é suficiente.
6. Alinhe a fluxômetro e fixe firmemente a porca de conexão, o tubo quebrador de vácuo e a porca de travamento com uma chave.

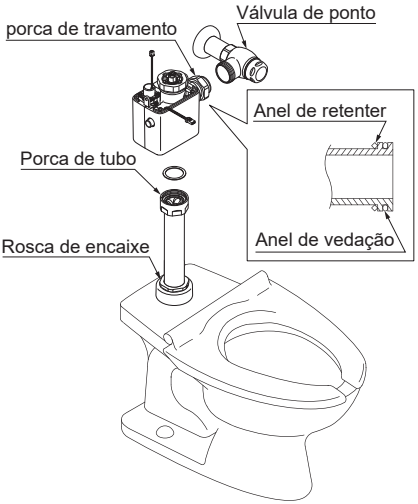

7. Conecte o cabo da bateria com os cabos do controlador e coloque a bateria no lugar.

OBSERVAÇÃO:
Se tardará 5 minutos depois de conectar a bateria para a eletrônica se inicialice.
Após de aproximadamente 30 segundos, o LED do sensor parpadeará em intervalos de 4 segundos até que finalice a inicialización.

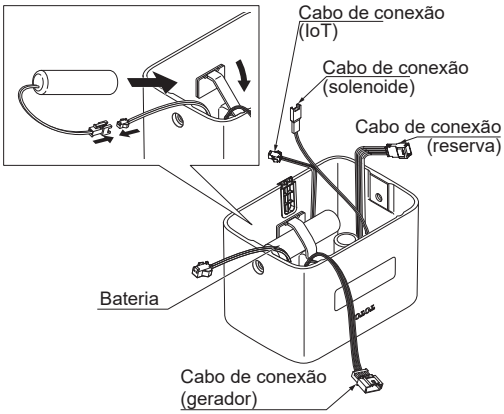

8. Conecte os cabos da válvula solenoide e o gerador com os cabos do controlador.

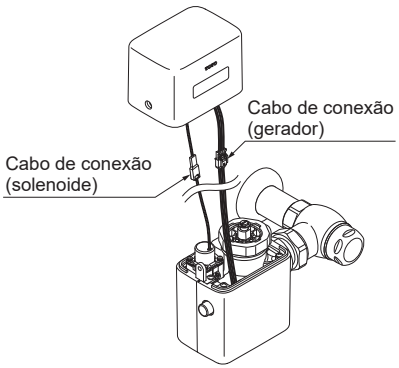

PORTUGUÊS

PROCEDIMENTO DE INSTALAÇÃO

9. Prenda a tampa superior do sensor na corpo com os parafusos fornecidos e hexagonal fornecida.

Proteja as conexões de fio na tampa do controlador.

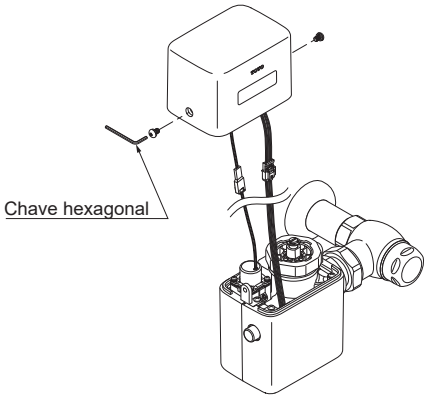

10. Antes de ligar a água, assegure-se deliminar todos os vazamentos de água ao apertar todas as conexões da tubulação.

OBSERVAÇÃO:
Se for necessário remover o válvula de ponto, assegure-se de que a água seja cortada na válvula principal de alimentação.

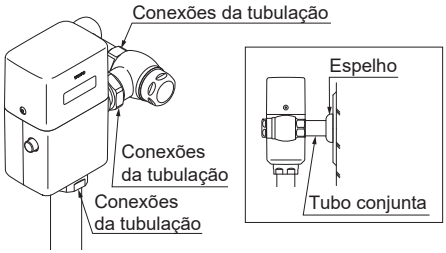

As fluxômetro são pré-ajustadas para o volume do bacia sanitária, conforme marcado na embalagem da válvula. A válvula não exige ajuste para variação na pressão da água dentro de sua faixa operacional.

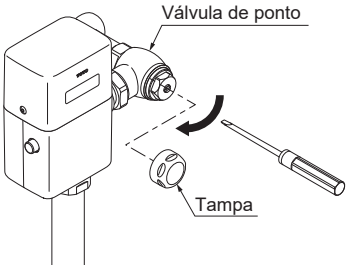

11. Para ajustar a fluxômetro para operação apropriada, use o parafuso de ajuste para abrir completamente o válvula de ponto.
12. Acione a fluxômetro várias vezes.
13. No caso de taxa de fluxo excessiva, ajuste gradualmente o válvula de pontono sentido horário na direção da posição fechada usando o parafuso de ajuste, até que haja fluxo adequado de água ao bacia sanitária.

OBSERVAÇÃO:
Ajuste para que a quantidade de água não seja excessiva e o resíduo possa fluir corretamente.

14. A tampa do válvula de ponto deve ser colocada após os ajustes finais.
15. Aperte a tampa firmemente com uma chave.

AVISO:
O válvula de ponto nunca deve ser aberto até o ponto em que o fluxo da fluxômetro a capacidade do fluxo da louça. No caso de falha da válvula, a água no deve transbordar pelo louça.

PORTUGUÊS

EXECUÇÃO DE TESTE

Se tardará 5 minutos depois de conectar a bateria para a eletrônica se inicialice.
Após de aproximadamente 30 segundos, o LED do sensor parpadeará em intervalos de 4 segundos até que finalice a inicialización. Aguarde antes de começar.

1. Sente-se no assento do vaso.
2. Permaneça nesta posição por 6 segundos ou mais e, depois, levante-se do assento. A válvula deve ser acionada automaticamente, após 3 segundos.
3. Pressione o botão de descarga manual por 2 segundos, assegure-se de que a descarga ocorra apropriadamente e que a luz vermelha do sensor acenda.
4. Verifique novamente todas as conexões da tubulação para ver se não há vazamentos. Se a válvula de descarga não funcionar corretamente, consulte a seção Resolução de problemas, na página 60.

OBSERVAÇÃO DE INSTALAÇÃO

Após instalar a unidade da fluxômetro corretamente, explique ao seu cliente como usá-la e peça que observe estas instruções:

1. Não coloque nenhum objeto que possa obstruir a janela do sensor, causando problemas em seu funcionamento.
2. Em caso de problemas, consulte a seção de Resolução de Problemas, na página 60. Se você não souber ou tiver dificuldade em seguir as instruções para instalação, manutenção, reparos, resolução de problemas ou ajustes do produto, não prossiga sem ajuda de uma pessoa qualificada.

MANUTENÇÃO PERIÓDICA

Verifique sua fluxômetro Self Power ao menos uma vez, conforme estas instruções para evitar riscos de danos ao imóvel.

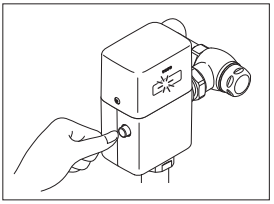

Verifique a tubulação para ver se há vazamento ou conexão solta.
Pressione o botão de descarga manual e assegure-se de que a luz vermelha do sensor acende por 2 segundos para ver se o gerador opera apropriadamente.
Se a luz vermelha não acender, verifique o gerador para ver se há resíduos obstruindo a turbina.

Inspecione o bico de pato do quebra-vácuo pelo menos duas vezes por ano.
Com o tempo, o bico de pato do quebra-vácuo poderá começar a quebrar.
Se o bico de pato estiver gasto, rígido ou vazando, substitua-o.

CUIDADOS E LIMPEZA

IMPORTANTE! Não risque o sensor durante a limpeza da fluxômetro.

- Evite o uso de quaisquer materiais de limpeza que possam riscar ou danificar a superfície.
- Nunca use pó de polimento, detergentes que possuem partículas sólidas, solventes, derivados de benzeno, substâncias ácidas ou alcalinas, buchas de nylon e quaisquer outros materiais que possam danificar a superfície do sensor.
- Para limpar a superfície com segurança, use um pano macio e umedecido com detergente diluído, e seque-a com outro pano macio. Se isso não limpar adequadamente a superfície, passe um detergente neutro e um pano úmido na área.

USANDO O FLUXÔMETRO

Sensor Infravermelho	Descarga	Dar descarga a cada 24 horas
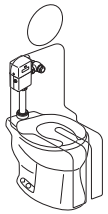 O sensor infravermelho detecta um usuário do bacia sanitária.	Quando o usuário permanece no lugar por mais de 6 segundos e depois se afasta, o controlador envia um sinal à unidade operacional para acionar automaticamente a válvula de descarga com 3 segundos de atraso.	Quando o vaso não for usado por 24 horas, o temporizador de proteção aciona o sistema para dar a descarga e preservar o sifão.

Botão de Descarga Manual
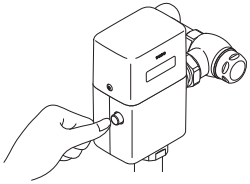 Use o botão de descarga manual para manutenção ou emergências.

PORTUGUÊS

RESOLUÇÃO DE PROBLEMAS

Problema	Causa possivel	Ação Sugerida	Página
A água não sai da fluxômetro	A válvula principal no encanamento de fornecimento de água ou o válvula de ponto estão fechados	Abra a válvula principal ou o válvula de ponto	-
	Um ou mais cabos estão desconectados	Verifique todas as conexões do cabo	-
	A superfície da janela diante do sensor infravermelho está suja	Limpe a superfície do vidro	-
	O vidro está quebrado	Entre em contato com o distribuidor para substituição	-
	Há uma superfície reflexiva diante do sensor	Remova a superfície reflexiva diante do sensor	64
	O sensor infravermelho ou a solenoide está fora de sequência	Entre em contato com o distribuidor para substituição	-
	Os pequenos orifícios no diafragma da solenoide estão obstruídos	Limpe o orifício pequeno no iafragma e o filtro	63
	O gerador hidrelétrico está obstruído	Gerador hidrelétrico de serviço	-
A água não para de correr	O pequeno orifício no pistão está obstruído	Limpe o pequeno orifício no pistão	62
	A área de vedação do pistão está suja	Limpe a área de vedação do pistão	62
	A área de vedação do diafragma do solenoide está suja	Limpe a área de vedação do diafragma e o filtro	63
	A embalagem em u do pistão está danificada	Inspecione e substitua, se necessário	62
O volume de descarga é muito pequeno	O parafuso do válvula de ponto não está ajustado apropriadamente	Ajuste a quantidade da descarga pelo parafuso do válvula de ponto	63
O volume de descarga é muito alto			
A taxa de fluxo é muito baixa	A pressão do fornecimento de água é muito baixa	Consulte um encanador	-
	O válvula de ponto não está aberto o suficiente	Ajuste o válvula de ponto apropriadamente	63
A taxa de fiuxo é muito alto	O válvula de ponto não está aberto o suficiente	Ajuste o válvula de ponto apropriadamente	63
Uma luz vermelha na janela do sensor pisca	A bateria está fraca	Use o multímetro para verificar a tensão, se for inferior a 2.6V, contato TOTO para a bateria de reposição.	63

OBSERVAÇÃO:

Não desmonte as peças da fluxômetro que não estejam especificadas no guia de resolução de problemas.

Se precisar de mais assistência, ligue para a TOTO Tech Services pelo telefone +1 (888) 295-8134.

■ DESMONTAGEM

Se você precisar desmontar a válvula inteira do suprimento de água para mantê-la, tome as seguintes precauções:

1. Tenha cuidado para não soltar ou danificar a arruela de fricção na conexão de saída para a rosca do tubo quebrador de vácuo do vácuo. Para manter a vedação apropriada, substitua a arruela, se necessário.
2. Ao reinstalar a válvula no encanamento de água, evite furar o anel de vedação.

■ LIMPANDO A UNIDADE DO PISTÃO

1. Gire o parafuso do válvula de ponto no sentido horário para fechara água.
2. Remova os parafusos laterais da tampa superior, usando a chave sextavada inviolável (fornecida).
3. Levante a tampa superior com cuidado e desconecte os chicotes do solenoide e do gerador.do solenoide e do gerador.solenoid and generator.

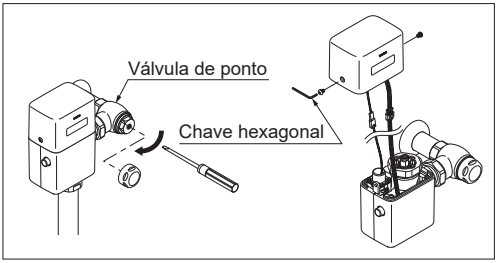

4. Remova a tampa da porca usando uma chave de tubo de desvio.
5. Remova a tampa da válvula usando uma chave de fenda (Phillips e cabeça plana).

OBSERVAÇÃO:
tenha cuidado para não danificar a válvula solenoide ou a fiação ao conectar ou soltar a porca da tampa ou a tampa da válvula.

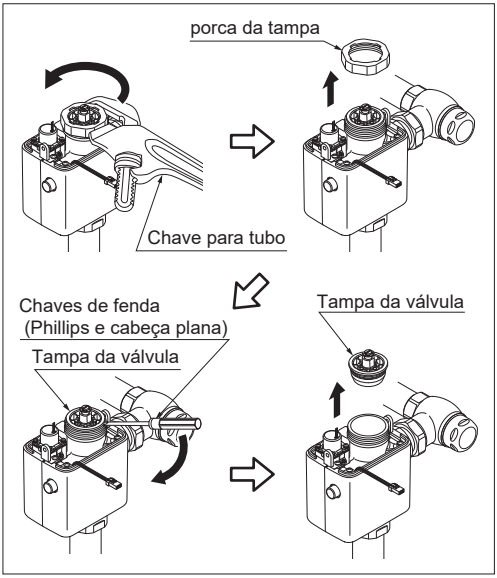

PORTUGUÊS

6. Remova a unidade do pistão.

OBSERVAÇÃO:
Se você tiver problemas para segurar o conjunto do pistão, use o alicate de ponta fina, conforme mostrado na ilustração.

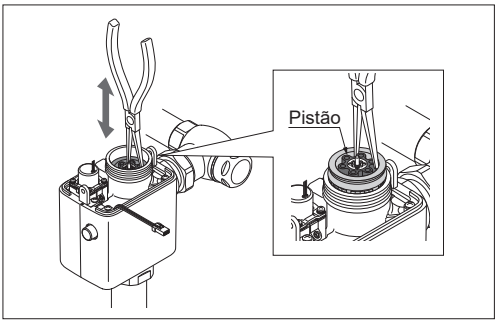

7. Verifique o pequeno orifício no pistão, para ver se está obstruído com resíduos. Insira um pequeno fio para desobstruir o orifício, se necessário.
8. Verifique o filtro para ver se está obstruído com resíduos e escove suavemente, para limpá-lo.
9. Verifique a área de vedação do pistão e limpe-a, se estiver suja.
10. Verifique se a embalagem em u está rachada ou danificada.
11. Remonte na ordem inversa.

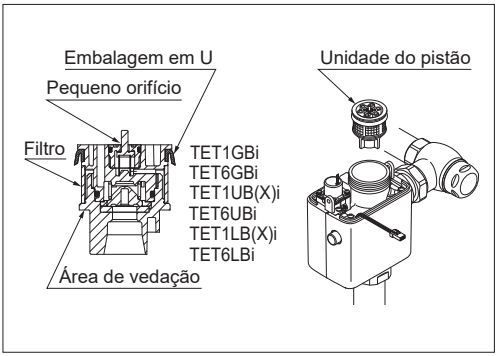

OBSERVAÇÃO:
Certifique-se de empurrar o pistão até o final. A parte superior do pistão deve ficar aproximadamente 28 mm (1-1/8") abaixo da borda da válvula. Caso contrário, a tampa da válvula não será montada corretamente e haverá risco de vazamento.

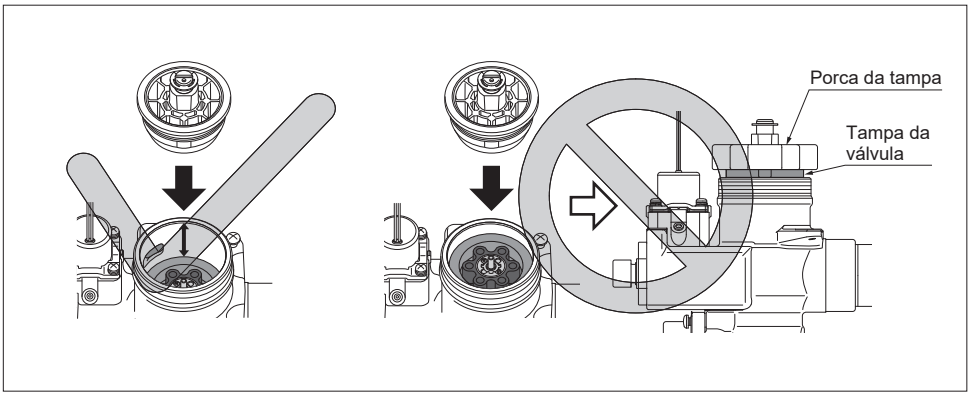

PORTUGUÊS

■ LIMPANDO O DIAFRAGMA E O FILTRO

1. Gire o parafuso do válvula de pontono sentido horário para fechar a água.
2. Remova os parafusos laterais da tampa superior, usando a chave sextavada inviolável (fornecida).
3. Levante a tampa superior com cuidado e desconecte os chicotes do solenoide.
4. Verifique o pequeno orifício no pistão para ver se está obstruído com resíduos. Insira um pequeno fio para desobstruir o orifício, se necessário.

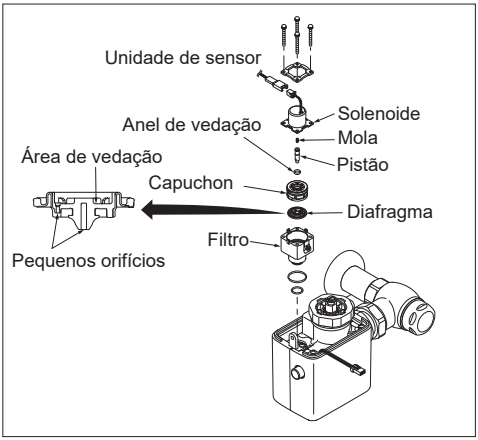

OBSERVAÇÃO:

Veja abaixo para desmontagem.

OBSERVAÇÃO:
Não estique nem altere a forma da mola na válvula solenoide, de maneira alguma. Isso anulará a garantia.

5. Verifique o filtro para ver se está obstruído com resíduos e limpe-o suavemente, com uma escova.
6. Remonte na ordem inversa.

■ VERIFICANDO A SOLENOIDE

1. Assegurar que as baterias estejam colocadas corretamente e os cabos estejam conectados.
2. Com a água desligada, coloque sua mão diante do sensor por 6 segundos.
3. Tire e ouça se há um som de "clique" depois de 3 segundos. Isso indica que o pistão da solenoide foi ativado.

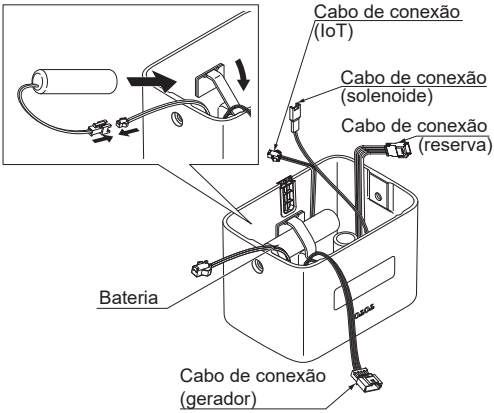

■ SUBSTITUIÇÃO DA BATERIA

Uma bateria de reserva especial de lítio é usada. Substitua apenas pela bateria fornecida pela TOTO. Se uma luz vermelha piscar na janela do sensor em intervalos de 4 segundos, é hora de trocar a bateria.

1. Remova a bateria antiga.
2. Coloque a bateria nova na posição apropriada.

■ AJUSTE DA TAXA DE FLUXO

1. Ajuste a taxa de fluxo ao girar o parafuso no válvula de ponto.
2. Gire o parafuso no sentido horário, para diminuir a vazão, e gire o parafuso no sentido anti-horário para aumentá-la.

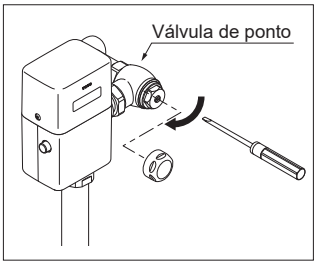

OBSERVAÇÃO:
Ajuste para que a quantidade de água não seja excessiva e o resíduo possa fluir corretamente.excessive and waste can flow properly.

PORTUGUÊS

■ A FAIXA DE DETECÇÃO

As fluxômetros são pré-ajustadas para o volume do vaso, conforme marcado na embalagem da válvula. A válvula não exige ajuste para variação na pressão da água dentro de sua faixa operacional.

* Meça em uma placa branca quadrada, de 300 mm x 300 mm.
* O diagrama da Faixa de Detecção abaixo é para fins ilustrativos.

TET1GBi,TET1LB(X)i,TET1UB(X)i

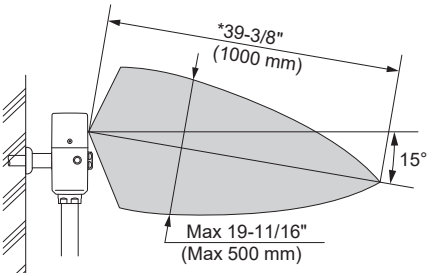

TET6LBi,TET6UBi,TET6GBi

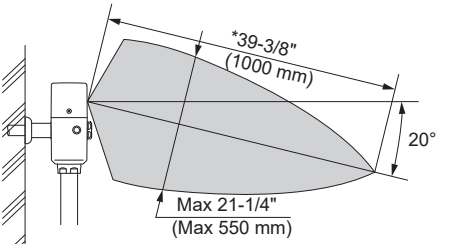

CUIDADO

NÃO coloque o sensor infravermelho de uma válvula de descarga em linha com o sensor de outra válvula de descarga.

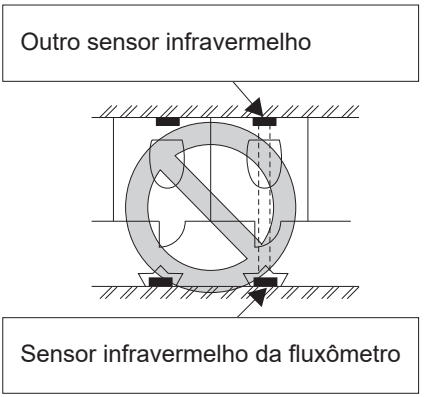

CUIDADO

NÃO coloque o sensor infravermelho de uma fluxômetro em frente espelho, parede de aço inoxidável ou outra superfície altamente reflexiva

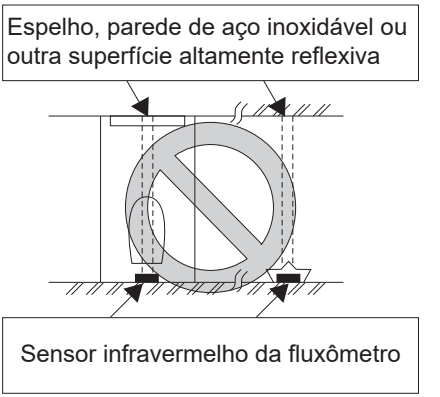

OBSERVAÇÃO:

Em alguns casos, a válvula pode não detectar um usuário se o assento do vaso estiver levantado. Isso pode ocorrer devido à dimensão do encanamento ou o espaço do assento aberto. Abaixe o assento ou entre em contato com um encanador para alterar a altura da válvula.

O sensor pode ter problemas para detectar usuários usando roupas pretas, em algumas condições.

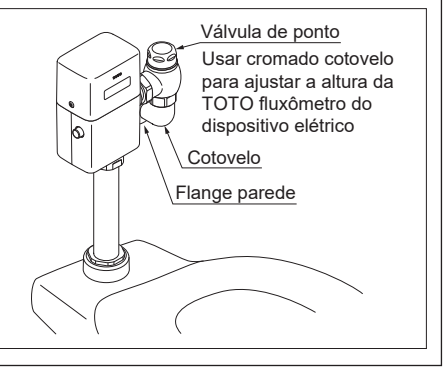

PORTUGUÊS

GARANTIE

TOTO DO BRASIL DISTRIBUIÇÃO E COMÉRCIO, LTDA.

GARANTIA LIMITADA DE TRÊS ANOS

A garantia se aplica somente às Fluxômetros Eletrônicas, Torneiras e Distribuidores de Sabão.

1. A TOTO garante suas fluxômetros eletrônicas, torneiras e dispensadores de sabão ("Produto") contra defeitos de material e de fabricação durante o uso normal quando instalados e submetidos à manutenção adequada, por um período de três (3) anos à partir da data da compra. Esta garantia limitada é estendida apenas ao COMPRADOR ORIGINAL do Produto e não é transferível a terceiros, incluindo, mas não limitado a, qualquer comprador ou proprietário subsequente do Produto. Esta garantia se aplica somente a Produtos da TOTO comprados e instalados no Brasil.

2. As obrigações da TOTO sob esta garantia estão limitadas a reparos, substituições ou outros ajustes apropriados, a critério da TOTO, do Produto ou de peças que apresentem defeitos durante o uso normal, contanto que tal Produto tenha sido instalado, usado e submetido à manutenção adequada de acordo com as instruções. A TOTO se reserva o direito de realizar tais inspeções conforme necessário para determinar a causa do defeito. A TOTO não cobrará pela mão de obra ou por peças relacionadas a reparos ou substituições em garantia. A TOTO não é responsável pelo custo de remoção, devolução e/ou reinstalação do Produto.

3. Esta garantia não se aplica aos seguintes itens:
   a. Danos ou perdas sofridos em desastres naturais como incêndios, terremotos, enchentes, trovoadas, tempestades elétricas etc.
   b. Danos ou perdas resultantes de quaisquer acidentes, uso excessivo, uso indevido, abuso, negligência ou de cuidados, limpeza ou manutenção inadequada do Produto.
   c. Danos ou perdas resultantes de sedimentos ou corpos estranhos contidos em um sistema hidráulico.
   d. Danos ou perdas resultantes de instalação inadequada ou instalação do Produto em um ambiente severo e/ou de risco, ou de remoção, reparos ou modificações inadequados do Produto, o que inclui o uso de componentes não originais da TOTO.
   e. Danos ou perdas resultantes de oscilações de energia ou quedas de raios ou outros atos que não sejam de responsabilidade da TOTO ou os quais o Produto não seja especificado para suportar.
   f. Danos ou perdas resultantes do desgaste normal e habitual, como redução do brilho, arranhões ou desbotamento ao longo do tempo devido ao uso, práticas de limpeza ou água ou condições atmosféricas, incluindo, mas não limitados a, o uso de alvejantes, álcali, limpadores ácidos, limpadores a seco (pó) ou quaisquer outros limpadores abrasivos ou o uso de esponjas de metal ou nylon.

Para obter o serviço de reparos da garantia sob esta garantia, por favor envie um e-mail para suporte@br.toto.com para obter instruções sobre como proceder com sua reivindicação. Você pode ser instruído a (1) levar o Produto ou fazer a entrega pré-paga a um prestador de serviços da TOTO juntamente com o comprovante de compra (recibo de compra original) e uma carta declarando o problema;(2) entrar em contato com um distribuidor ou prestador de serviços de produtos da TOTO; ou (3) se, devido ao tamanho do Produto ou natureza do defeito, o Produto não puder ser devolvido a um centro de assistência autorizado da TOTO, a TOTO pode optar por reparar o Produto no local do comprador ou pagar pelo transporte do Produto para uma prestadora de serviços.

ATENÇÃO! A TOTO não é responsável por qualquer defeito de, ou dano a, esse Produto causado por cloraminas no tratamento do fornecimento público de água ou limpadores contendo cloro (hipoclorito de cálcio).

ATENÇÃO: O uso de alta concentração de cloro ou produtos à base de cloro pode danificar seriamente os acessórios. Esse dano pode causar vazamentos e outros problemas graves.

ESTA GARANTIA POR ESCRITO É A ÚNICA GARANTIA FEITA PELA TOTO. REPAROS, SUBSTITUIÇÕES OU OUTROS AJUSTES APROPRIADOS CONFORME FORNECIDOS SOB ESTA GARANTIA SERÃO O ÚNICO RECURSO DISPONÍVEL AO COMPRADOR ORIGINAL. A TOTO NÃO SERÁ RESPONSÁVEL PELA PERDA DO PRODUTO OU POR OUTROS DANOS OU GASTOS INCIDENTAIS, ESPECIAIS OU CONSEQUENTES INCORRIDOS PELO COMPRADOR ORIGINAL OU POR CUSTOS DE MÃO DE OBRA OU OUTROS DEVIDO À INSTALAÇÃO OU REMOÇÃO, OU CUSTOS DE REPAROS FEITOS POR TERCEIROS, OU POR QUALQUER OUTRO GASTO NÃO DECLARADO ESPECIFICAMENTE ACIMA. EM NENHUM CASO A RESPONSABILIDADE DA TOTO EXCEDERÁ O PREÇO DE COMPRA DO PRODUTO. EXCETO QUANTO À EXTENSÃO PROIBIDA POR LEI APLICÁVEL, QUAISQUER GARANTIAS IMPLÍCITAS, INCLUINDO A DE COMERCIABILIDADE OU ADEQUAÇÃO PARA USO OU PARA UMA FINALIDADE ESPECÍFICA, SÃO EXPRESSAMENTE ISENTAS. ALGUNS PAÍSES, REGIÕES, ESTADOS ETC. NÃO PERMITEM LIMITAÇÕES SOBRE A DURAÇÃO DE UMA GARANTIA IMPLÍCITA OU A EXCLUSÃO OU LIMITAÇÃO DE DANOS INCIDENTAIS OU CONSEQUENTES, PORTANTO, A LIMITAÇÃO E A EXCLUSÃO ACIMA PODEM NÃO SE APLICAR A VOCÊ.

ROUGH-IN DIMENSIONS / BOSQUEJO / ROBINETTERIE BRUTE / DIMENSÕES APROXIMADAS

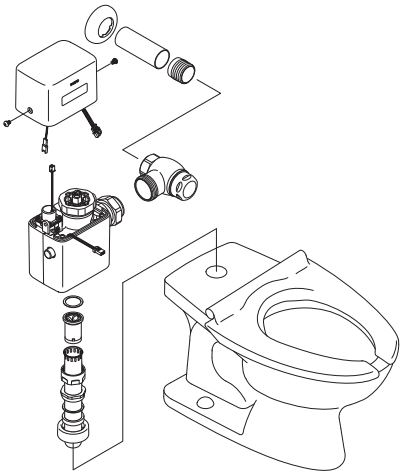

TET1LB(X)i32
TET1GBi32
TET1UB(X)i32

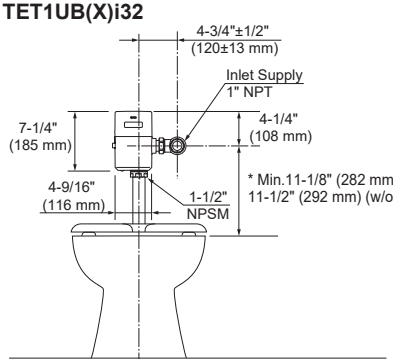

* Check local codes

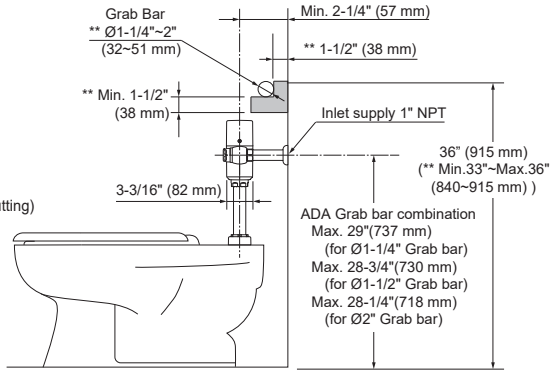

** ADA 2010 Section 609

TET6LBi32
TET6GBi32
TET6UBi32

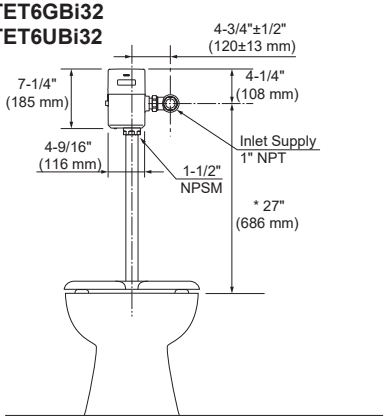

* Check local codes

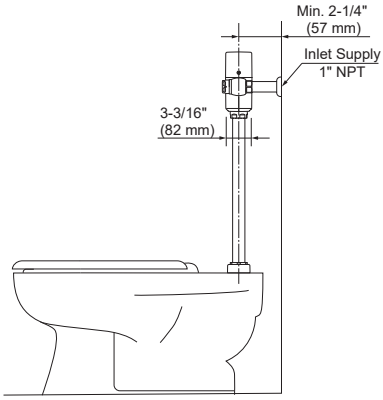

RECLAIMED WATER SPECIFICATIONS		ESPECIFICACIONES DE AGUA REGENERADA	
PARAMETERS	RANGE (TOTO STANDARD)	PARÁMETROS	RANGO (ESTÁNDAR DE TOTO)
CHLORIDE ION CONCENTRATION	< 600mg/L	CONCENTRACIÓN DE IONES DE CLORURO	< 600mg/L
PH	5.8~8.6	PH	5.8~8.6
FREE CARBONATE	< 50mg/L	CARBONATO LIBRE	< 50mg/L
LANGELIER'S INDEX	> -3.00	ÍNDICE DE LANGELIER	> -3.00
NITRATE ION CONCENTRATION	< 60mg/L	CONCENTRACIÓN DE IONES DE NITRATO	< 60mg/L
CONDUCTIVITY	< 250mS/m	CONDUCTIVIDAD	< 250mS/m
SULFATE ION CONCENTRATION	< 100mg/L	CONCENTRACIÓN DE IONES DE SULFATO	< 100mg/L
RESIDUAL CHLORINE CONCENTRATION	< 2mg/L	CONCENTRACIÓN DE CLORO RESIDUAL	< 2mg/L
HYDROGEN SULFIDE GAS	should not exist	GAS DE ÁCIDO SULFHÍDRICO	no debe existir
SUSPENDED SOLIDS	< 5mg/L	SÓLIDOS EN SUSPENSIÓN	< 5mg/L

SPÉCIFICATIONS DE L'EAU RÉCUPÉRÉE		ESPECIFICAÇÕES DE ÁGUA RECUPERADA	
PARAMÈTRES	PLAGE (NORMES DE TOTO)	PARÂMETROS	INTERVALO (PADRÃO DA TOTO)
CONCENTRATION D'IONS CHLORURE	< 600mg/L	CONCENTRAÇÃO DE ÍONS CLORETO	< 600mg/L
PH	5.8~8.6	PH	5.8~8.6
CARBONATE LIBRE	< 50mg/L	CARBONATO LIVRE	< 50mg/L
INDICE DE LANGELIER	> -3.00	ÍNDICE DE LANGELIER	> -3.00
CONCENTRATION D'IONS NITRATE	< 60mg/L	CONCENTRAÇÃO DE ÍONS NITRATO	< 60mg/L
CONDUCTIVITÉ	< 250mS/m	CONDUTIVIDADE	< 250mS/m
CONCENTRATION D'IONS SULFATE	< 100mg/L	CONCENTRAÇÃO DE ÍONS SULFATO	< 100mg/L
CONCENTRATION DE CHLORE RÉSIDUEL	< 2mg/L	CONCENTRAÇÃO DE CLORO RESIDUAL	< 2mg/L
SULFURE D'HYDROGÈNE	Aucune	GÁS SULFETO DE HIDROGÊNIO	não deve existir
SOLIDES EN SUSPENSION	< 5mg/L	SÓLIDOS SUSPENSOS	< 5mg/L

TOTO

TOTO U.S.A., Inc. 1155 Southern Road,
Morrow, Georgia 30260
Tel: 888-295-8134 Fax: 800-699-4889
www.totousa.com

0GU3093
Rev. D

0GU3093R

Warranty Registration and Inquiry

For product warranty registration, TOTO U.S.A. Inc. recommends online warranty registration. Please visit our web site http://www.totousa.com. If you have questions regarding warranty policy or coverage, please contact TOTO U.S.A. Inc., Customer Service Department, 1155 Southern Road, Morrow, GA 30260, or call (888) 295-8134 or (678) 466-1300 when calling from outside of U.S.A.