9″ [229mm]

2 9/16" [65mm]

3 1/8" [79mm]

Perforated Line Section to be removed by installer.

Línea Perforada Sección que debe retirar el instalador

Ligne Perforée à enlever par l'installateur.

How to use the paper installation template.
Cómo utilizar la plantilla de instalación de papel.
Comment utiliser le gabarit d'installation du papier.

1. Place the paper installation template as shown. Place paper installation template so that the base line of paper installation template and the centerline of the toilet bowl match.

   Coloque la plantilla de instalación de papel de manera que la línea base de plantilla cincida con la línea central del recipinte del excusado.

   Placez le gabarit d'installation du papier de manière à ce que la ligne de base du gabarit d'installation du papier coïncide avec la ligne centrale de la cuvette des toilettes.

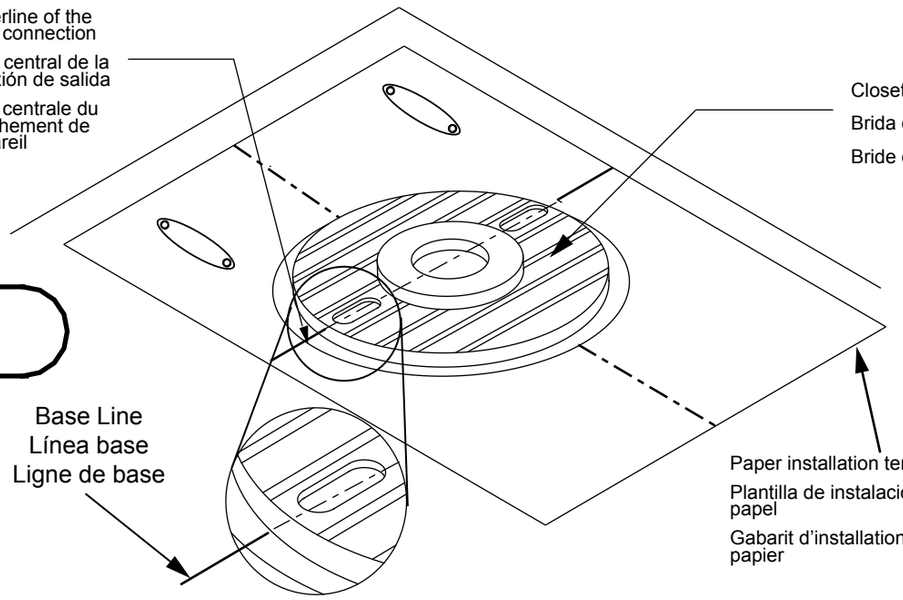

Base Line
Línea base
Ligne de base

Base Line
Línea base
Ligne de base

2. Mark off the screw positions of the mounting blocks (2 pieces) as shown in the above drawing.
   Marque las posiciones de los tornillos de los bloques (2 pieza) de montaje como se muestra en el dibujo.
   Mesurez les positions des vis du bloc de montage (2 pièces) comme illustré sur la figure ci-dessus.

3. Remove the installation Templete and install the mounting blocks.
   Retire la plantilla de de instalación e instale los bloques de montaje.
   Retirez la gabarit d'installation et installez les blocs de montage.

* To make installation easier, first bore preliminary holes into the floor.
* Para facilitar la instalación, perfore primero los orificios preliminares en sl piso.
* Pour une installation plus facile, percez tout d'abord des trous préliminaires dans le sol.

6" [152mm]

0GU170
January 2011